EN SV FI DA
NO LV LT EE
RU

NEB200 Compressor Nebuliser

microlife

NEB 200

IB NEB 200 N-V9 4717

microlife

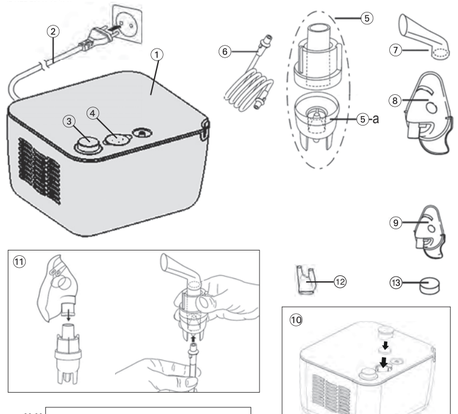

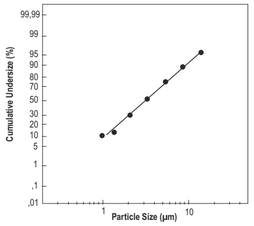

Guarantee Card

Name of Purchaser / Inköparens namn / Ostajan nimi / Forhandlers navn / Kjøpers navn / Ircēja vārds / Pirkėjo pavardė / Ostja nimi / Ф.И.О. покупателя

Serial Number / Serienummer / Sarjanumero / Serienummer / Serienummer / Sērijas numurs / Serijos numeris / Seerianumber / Серийный номер

Date of Purchase / Inköpsdatum / Ostopäivämäärä / Købsdato / Kjøpsdato / Iegādes datums / Pardavimo data / Ostukuupäev / Дата покупки

Specialist Dealer / Återförsäljare / Alan kauppias / Special-forhandler / Spesialist forhandler / Speciālists - pārstāvis / Pardavusi įstaiga / Ametlik müügisindaja / Специализированный дилер

Globalcare Medical Technology Co., Ltd
7th Building, 39 Middle Industrial Main Road,
European Industrial Zone, Xiaolan Town,
528415 Zhongshan City, Guangdong Province, PRC

Donawa Lifescience Consulting Srl
Piazza Albania, 10, 00153 Rome/Italy

CE0123

Distributor
Microlife AG
Espenstrasse 139
9445 Widnau / Switzerland
www.microlife.com

Compressor Nebuliser — EN

① Piston compressor
② Power lead
③ ON/OFF Switch
④ Air filter compartment
⑤ Nebuliser
-a: Vaporiser head
⑥ Air hose
⑦ Mouthpiece
⑧ Adult face mask
⑨ Child face mask
⑩ Replacing air filter
⑪ Assembling nebuliser kit
⑫ Nose piece
⑬ Air filter

Dear Customer,
This nebuliser is an aerosol therapy system suitable for domestic use. This device is used for the nebulisation of liquids and liquid medication (aerosols) and for the treatment of the upper and lower respiratory tract.
Please read through these instructions carefully so that you understand all functions and safety information. We want you to be happy with your Microlife product. If you have any questions, problems or want to order spare parts please contact your local Microlife-Customer Service. Your dealer or pharmacy will be able to give you the address of the Microlife dealer in your country. Alternatively, visit the internet at www.microlife.com where you will find a wealth of invaluable information on our products.
Stay healthy – Microlife AG!

1. Explanation of symbols

Electronic devices must be disposed of in accordance with the locally applicable regulations, not with domestic waste.
Read the instructions carefully before using this device.
Type BF applied part
Class II equipment
SN Serial number
REF Reference number
ID Lot production identification number
Manufacturer
I ON
O OFF
IP21 Protection against solid foreign objects and harmful effects due to the ingress of water
CE0123 CE Marking of Conformity

2. Important Safety Instructions

- This device may only be used for the purposes described in these instructions. The manufacturer cannot be held liable for damage caused by incorrect application.
- Retain instructions in a safe place for future reference.
- Do not operate the unit in presence of any anesthetic mixture inflammable with oxygen or nitrogen protoxide.
- This device is not suitable for anaesthesia and lung ventilation.
- This device should only be used with original accessories as shown in these instructions.
- Do not use this device if you think it is damaged or notice anything unusual.
- Never open this device.
- This device comprises sensitive components and must be treated with caution. Observe the storage and operating conditions described in the «Technical Specifications» section.
- Protect it from:
  - water and moisture
  - extreme temperatures
  - impact and dropping
  - contamination and dust
  - direct sunlight
  - heat and cold
- Comply with the safety regulations concerning the electrical devices and in particular:
  - Never touch the device with wet or moist hands.
  - Place the device on a stable and horizontal surface during its operation.
  - Do not pull the power cord or the device itself to unplug it from the power socket.
  - The power plug is a separate element from the grid power; keep the plug accessible when the device is in use.
- Before plugging in the device, make sure that the electrical rating, shown on the rating plate on the bottom of the unit, corresponds to the mains rating.
- In case the power plug provided with the device does not fit your wall socket, contact qualified personnel for a replacement plug with that of a suitable one. In general, the use of adapters, simple or multiple, and/or extension cables is not recommended. If their use is indispensable, it is necessary to use types complying with safety regulations, paying attention that they do not exceed the maximum power limits, indicated on adapters and extension cables.
- Do not leave the unit plugged in when not in use; unplug the device from the wall socket when it is not in operation.
- The installation must be carried out according to the instructions of the manufacturer. An improper installation can cause damage to persons, animals or objects, for which the manufacturer cannot be held responsible.
- Do not replace the power lead of this device. In case of a power lead damage, contact a technical service center authorized by the manufacturer for its replacement.
- The power supply cord should always be fully unwound in order to prevent dangerous overheating.
- Before performing any maintenance or cleaning operation, turn off the device and disconnect the plug from the main supply.
- Only use the medication prescribed for you by your doctor and follow your doctor's instructions with regard to dosage, duration and frequency of the therapy.
- Depending on the pathology, only use the treatment that is recommended by your doctor.
- Only use the nose piece if expressly indicated by your doctor, paying special attention NEVER to introduce the bifurcations into the nose, but only positioning them as close as possible.
- Check in the medicine instruction leaflet for possible contraindications for use with common aerosol therapy systems.
- Do not position the equipment so that it is difficult to operate the disconnection device.
- For greater hygienic safety, do not use the same accessories for more than one person.
- Never bend the nebuliser over 60°.
- Do not use this device close to strong electromagnetic fields such as mobile telephones or radio installations. Keep a minimum distance of 3.3 m from such devices when using this device.

Ensure that children do not use this device unsupervised; some parts are small enough to be swallowed. Be aware of the risk of strangulation in case this device is supplied with cables or tubes.
Use of this device is not intended as a substitute for a consultation with your doctor.

3. Preparation and Usage of this Device

Prior to using the device for the first time, we recommend cleaning it as described in the section «Cleaning and Disinfecting».
1. Assemble the nebuliser kit ⑪. Ensure that all parts are complete.
2. Fill the nebuliser with the inhalation solution as per your doctor's instructions. Ensure that you do not exceed the maximum level.
3. Connect the nebuliser with the air hose ⑥ to the compressor ① and plug the power lead ② into the socket (230V 50 Hz AC).
4. To start the treatment, set ON/OFF switch ③ into the «I» position.
   - The mouthpiece gives you a better drug delivery to the lungs.
   - Choose between adult ⑧ or child face mask ⑨ and make sure that it encloses the mouth and nose area completely.
   - Use all accessories including the nose piece ⑫ as prescribed by your doctor.
5. During inhalation, sit upright and relaxed at a table and not in an armchair, in order to avoid compressing your respiratory airways and impairing the treatment effectiveness. **Do not lie down while inhaling.** Stop inhalation if you feel unwell.
6. After completing the inhalation period recommended by your doctor, switch the ON/OFF switch ③ to position «O» to turn off the device and unplug it from the socket.
7. Empty the remaining medication from the nebuliser and clean the device as described in the section «Cleaning and Disinfecting».

This device was designed for intermittent use of 30 min. On / 30 min. Off. Switch off the device after 30 min. use and wait for another 30 min. before you resume treatment.
The device requires no calibration.
No modification to the device is permitted.

4. Cleaning and Disinfecting

Thoroughly clean all components to remove medication residuals and possible impurities after each treatment. Use a soft and dry cloth with non-abrasive cleaners to clean the compressor.
Make sure that the internal parts of the device are not in contact with liquids and that the power plug is disconnected.

Cleaning and disinfecting of the accessories
Follow carefully the cleaning and disinfecting instructions of the accessories as they are very important to the performance of the device and success of the therapy.

Before and after each treatment
Disassemble the nebuliser ⑤ by turning the top counter-clockwise and remove the medicine conduction cone. Wash the components of the disassembled nebuliser, the mouthpiece ⑦ and the nose piece ⑫ by using tap water; dip in boiling water for 5 minutes. Reassemble the nebuliser components and connect it to the air hose connector, switch the device on and let it work for 10-15 minutes.
Wash masks and air tube with warm water.
Only use cold disinfecting liquids following the manufacturer's instructions.
Do not boil nor autoclave the air tube and masks.

5. Maintenance, Care, and Service

Order all spare parts from your dealer or pharmacist, or contact Microlife-Service (see foreword).

Replacement of the nebuliser
Replace the nebuliser ⑤ after a long period of inactivity, in cases where it shows deformities, breakage, or when the vaporiser head ⑤-a is obstructed by dry medicine, dust, etc. We recommend to replace the nebuliser after a period between 6 months and 1 year depending on the usage.
Only use original nebulisers!

Replacement of the air filter
In normal conditions of use, the air filter ⑬ must be replaced approximately after 500 working hours or after each year. We recommend to periodically check the air filter (10-12 treatments) and if the filter shows a grey or brown colour or is wet, replace it. Extract the filter and replace it with a new one.
Do not try to clean the filter for reusing it.
The air filter shall not be serviced or maintained while in use with a patient.
Only use original filters! Do not use the device without filter!

6. Malfunctions and Actions to take

The device cannot be switched on
- Ensure the power lead ② is correctly plugged into the socket.
- Ensure the ON/OFF switch ③ is in the position «I».
- Make sure that the device has been operating within operating limits indicated in this manual (30 min On / 30 min Off).

The nebuliser functions poorly or not at all
- Ensure the air hose ⑥ is correctly connected at both ends.
- Ensure the air hose is not squashed, bent, dirty or blocked. If necessary, replace with a new one.
- Ensure the nebuliser ⑤ is fully assembled and the colored vaporiser head ⑤-a is placed correctly and not obstructed.
- Ensure the required medication has been added.

7. Guarantee

This device is covered by a **5 year guarantee** from the date of purchase. The guarantee is valid only on presentation of the guarantee card completed by the dealer (see back) confirming date of purchase or the receipt.
- The guarantee covers only the compressor. The replaceable components like nebuliser, masks, mouthpiece, air hose, and filters are not included.
- Opening or altering the device invalidates the guarantee.
- The guarantee does not cover damage caused by improper handling, accidents or non-compliance with the operating instructions.

8. Technical Specifications

Nebulisation rate:	0.4 ml/min. (NaCl 0.9%)
Particle size:	71.2% < 5 µm 3.16 µm (MMAD)
Max. free air flow:	15 l/min.
Operating air flow:	5.31 l/min.
Acoustic noise level:	52 dBA
Power source:	230V 50 Hz AC
Power lead length:	1.6 m
Nebuliser capacity:	min. 2 ml; max. 8 ml
Residual volume:	0.8 ml
Operating limits:	30 min. On / 30 min. Off
Operating conditions:	10 - 40 °C / 50 - 104 °F 30 - 85 % relative maximum humidity 700 - 1060 hPa Atmospheric pressure
Storage and shipping conditions:	-20 - +60° C / -4 - +140 °F 10 - 95 % relative maximum humidity 700 - 1060 hPa Atmospheric pressure
Weight:	1300 g
Dimensions:	92 x 160 x 140 mm
IP Class:	IP21
Reference to standards:	EN13544-1;EN60601-1; EN 60601-2; EN 60601-1-6; IEC 60601-1-11
Expected service life:	1000 hours

This device complies with the requirements of the Medical Device Directive 93/42/EEC.
Class II device as regards protection against electric shocks.
Nebuliser, mouthpiece and masks are type BF applied parts.
The technical specifications may change without prior notice.

Inhalator med kolvkompressor — SV

① Kolvkompressor
② Elsladd
③ ON/OFF brytare
④ Luftfilterfack
⑤ Inhalator
-a: Förångninghuvud
⑥ Luftslang
⑦ Munstycke
⑧ Ansiktsmask, vuxen
⑨ Ansiktsmask, barn
⑩ Byte av luftfilter
⑪ Montering av inhalationsenhet
⑫ Nässtycke
⑬ Luftfilter

Bäste kund
Denna inhalator är ett behandlingssystem för hemmabruk. Denna utrustning är gjord för inhalation av vätskor och mediciner i vätskeform (aerosoler) och för behandling av övre och lägre luftvägarna.
Läs instruktionerna noggrant så att du förstår samtliga funktioner samt säkerhetsinformationen. Vi hoppas att du blir nöjd med ditt Microlife-instrument. Om du har frågor, problem eller vill beställa reservdelar ber vi dig kontakta lokal Microlifes kundservice. Din återförsäljare eller ditt apotek kan ge dig kontaktuppgifter till en Microlife-representant i ditt land. Alternativt kan du besöka adressen www.microlife.com där du finner värdefull information om våra produkter.
Med önskan om ett hälsosamt liv – Microlife AG!

1. Förklaring av symboler

Elektroniska instrument skall avfallshanteras enligt gällande miljölagstiftning och får inte kastas i hushållssopornа.
Läs instruktionerna noggrant innan du använder instrumentet.
Tillämplighetsklass BF
Klass II utrustning
SN Serienummer
REF Referens nummer
ID Lot nummer för indikation av produktionssats
Tillverkare
I På (ON)
O Avstängd (OFF)
IP21 Skydd mot främmande fasta föremål och skadligt inträngande vatten
CE0123 Märkning för överensstämmelse (konformitet)

2. Viktiga säkerhetsinstruktioner

- Detta instrument får endast användas för de ändamål som beskrivs i detta häfte. Tillverkaren ansvarar inte för skador som uppstått på grund av felaktig användning.
- Spara instruktionerna på en säker plats för framtida behov.
- Använd ej utrustningen i närvaro av brandfarliga bedövningsmedel med syre och kväveoxid.
- Apparaten är inte lämplig för anestesi och lungventilation.
- Apparaten ska endast användas med originaltillbehör enligt bruksanvisningen.
- Använd inte instrumentet om du tror att det är skadat eller inte fungerar normalt.
- Öppna aldrig instrumentet.
- Instrumentet innehåller känsliga komponenter och skall hanteras varsamt. Följ förvarings- och användningsinstruktionerna i avsnittet «Tekniska data».
- Skydda instrumentet mot:
  - Vatten och fukt
  - Extremt hög temperatur
  - Stötar och fall
  - Smuts och damm
  - Direkt solljus
  - Värme och kyla
- Utrustningen överensstämmer med säkerhetsregler beträffande elektrisk utrustning och särskilt avseende:
  - Rör aldrig utrustningen med våta eller fuktiga händer.
  - Placera utrustningen på en stabil och horisontell yta när den används.
  - Dra ej i nätsladden eller själva utrustningen för att koppla bort den från eluttaget.
  - Stickkontakten är en separat enhet från elnätet, håll stickkontakten åtkomlig/ansluten när utrustningen används.
- Innan anslutning av utrustningen, kontrollera att den elektrisk märkning, som visas på märk- plattan bak på utrustningen, stämmer överens med elnätets uppgifter.
- Om nätkontakten som levereras med utrustningen ej passar till Ert vägguttag, kontakta en godkänd elektriker för att byta till en kontakt som passar ert vägguttag. Generellt avråder vi från att använda adapter (enkel eller multi) eller förlängningskablar. Om användning av dessa är oumbärligt, är det nödvändigt att använda sådana som överensstämmer med säkerhets reglerna, ta hänsyn till att max effektgränser ej överskrids, anges på adaptern och på förlängningskablarna.
- Lämna inte utrustningen ansluten när den ej används, koppla ur utrustningen från vägguttaget när den ej används.
- Anslutningen måste göras enligt tillverkarens instruktioner. En felaktig anslutning kan orsaka skada på person, djur eller föremål, för detta kan tillverkaren ej hållas ansvarig för.
- Byte ej ut strömkabeln på denna utrustning. Om strömkabeln blivit skadad, kontakta ett tekniskt service center som är godkänt av tillverkaren, för byte av kabeln.
- Strömkabeln skall alltid vara helt oskadad för att skydda mot farlig överhettning.
- Innan underhåll eller rengöring utförs, stäng av utrustningen och koppla ur den från strömkällan (vägg kontakten).
- Använd endast den medicinlösning som din läkare har ordinerat och följ läkarens instruktioner beträffande läkemedelsdos, behandlingslängd och behandlingsfrekvens.
- Beroende på patologi, använd bara behandling som är rekommenderat av din läkare.
- Använd endast nässanslutningen om detta uttryckligen har anvisats av din läkare. Var extra uppmärksam med att ALDRIG föra in förgreningen i näsan, men anslut endast så nära som möjligt.
- Kontrollera medicin informationen (bipacksedeln) för möjlig kontraindikationer, vid användning av vanlig aerosol terapisystem.
- Placera ej utrustningen så att den är svårt att använda urkopplad.
- För bättre hygienisk säkerhet, använd ej samma tillbehör för mer än en person.
- Luta aldrig inhalatorn mer än 60°.
- Använd inte instrumentet i närheten av elektromagnetiska starka fält, t.ex. installationer av mobiltelefoner eller radioapparater. Håll ett avstånd på minst 3.3 m från sådan utrustning när detta instrumentet används.

Se till att instrumentet inte hanteras av små barn. Vissa delar är tillräckligt små för att kunna sväljas. Var medveten om risken för strypning I det fall detta instrument är utrustad med kablar och slangar.
Användning av apparaten är inte avsedd att ersätta konsultation med din läkare.

3. Iordningställande och användning av apparaten

Innan apparaten används första gången bör den rengöras enligt beskrivningen i avsnitt «Rengöring och desinficering».
1. Montera inhalationsenhet ⑪. Säkerställ att alla delar är kompletta.
2. Fyll inhalatorn ⑭ med inhalationslösning enligt din läkares ordination. Var noga med att inte överskrida den maximalt tillåtna nivån.
3. Anslut inhalatorn med luftslangen ⑥ till kompressorn ① och sätt elsladden ② i eluttaget (230V 50 Hz AC).
4. Ställ ON/OFF brytaren ③ på «I» för att starta apparaten.
   - Munstycket ger en effektivare tillförsel av medicin till lungorna.
   - Välj mellan ansiktsmask för vuxna ⑧ eller för barn ⑨. Var noga med att masken helt täcker området runt mun och näsa.
   - Använd alla tillbehör inklusive nässtycket ⑫ enligt din läkares ordination.
5. Under inhalation, sitt upprätt och avslappat vid ett bord och ej i en stol med armstöd, för att undvika att komprimera dina andningsvägar och försämra effektiviteten av behandlingen. **Ligg inte ner under inhalation.** Avbryt inhalationen om du inte mår bra.
6. När den rekommenderade inhalationsperioden är över, ställer du ON/OFF brytaren ③ på «O» för att stänga av apparaten. Dra ut sladden från eluttaget.
7. Töm ut kvarvarande medicin och rengör apparaten enligt beskrivningen i avsnitt «Rengöring och desinficering».

Apparaten är konstruerad för intermittent användning i 30 minuters intervall. Stäng av inhalatorn efter 30 min. användning och vänta i ytterligare 30 min. innan behandlingen återupptas.
Utrustningen behöver ej kalibreras.
Ingen modifikation/ändring av utrustningen är tillåten.

4. Rengöring och desinficering

Rengör noga alla delar för att ta bort medicinrester och möjlig smuts efter varje behandling.
Använd en torr mjuk trasa med icke slipande rengöringsmedel för att rengöra kompressorn.
Säkerställ att the interna utrustningsdelarna inte kommer i kontakt med vätskor och att anslutningskontakten är utdragen.

Rengöring och desinfektion av tillbehören
Följ noggrant rengörings- och desinfektionsföreskrifterna för tillbehören då de är mycket viktiga för utrustnings funktion och terapi resultatet.

Innan och efter varje behandling
Nedmontera inhalatorn genom att ⑤ vrida toppen motsols och avlägsna medicin överledningskonen. Tvätta komponenterna från den nedmonterade inhalatorn, munstycket ⑦ och nässdelen ⑫ med kranvatten, doppa i kokande vatten under 5 minuter. Återmontera komponenterna och anslut till luft enheten, starta inhalatorn och låt den gå i 10-15 minuter.
Tvätta masken och luftröret med varmt vatten.
Använd endast kallt desinfektionsmedel och följ tillverkarens instruktioner.
Luftrör och mask får ej kokas eller autoklaveras.

5. Underhåll, skötsel och service

Beställ alla reservdelar från din leverantör eller apotek, eller kontakta Microlife-service (se förord).

Utbyte av inhalatordelen
Byt ut inhalatordelen ⑤ efter en lång period då den ej använts, eller om den är deformerad, skadad, eller om förångar huvudet ⑤-a är blockerat av torr medicin, damm etc. Vi rekommendera att byta ut inhalatordelen efter 6 till 12 månaders användning beroende på hur mycket den används.
Använd bara original inhalator!

Utbyte av luftfilter
Vid normal användning luftfiltret ⑬ måste bytas ungefär efter 500 timmar eller efter varje år. Vi rekommenderar att regelbundet kontrollera luftfiltret (10-12 behandlingar) och om filtret visar en grå eller brun färg eller om det är vätt. Dra ut filtret och byt ut det mot ett nytt.
Rengöra ej filtret för återanvändning.
Luftfiltret skall ej servas eller underhållas när det används av en patient.
Använd endast original filter! Använd ej utrustning utan filter!

6. Funktionsstörningar och åtgärder

Det går inte att starta apparaten
- Kontrollera att elsladden ② sitter ordentligt i eluttaget.
- Kontrollera att ON/OFF brytaren ③ står på «I».
- Säkerställ att utrustningen används inom angivna gränser enligt bruksanvisningen (30 min. på / 30 min. avstängd).

Inhalatorn fungerar dåligt eller inte alls
- Kontrollera att luftslangen ⑥ är korrekt ansluten i båda ändarna.
- Kontrollera att luftslangen inte är klämd, böjd, smutsig eller blockerad. Byt ut den om det behövs.
- Kontrollera att inhalatorn ⑤ har satts ihop korrekt och att den färgade droppfördelare ⑤-a är korrekt placerad och inte hindras.
- Kontrollera om erforderlig medicin har fyllts på.

7. Garanti

Detta instrument har **5 års garanti** från inköpsdatum. Garantin gäller endast om garantibevist, ifyllt av återförsäljaren (se baksidan) uppvisas tillsammans med inköpskvitto eller bevis för inköpsdatum.
- Garantin gäller endast för kompressorn. Utbytesdelar som inhalator, masker, munstycke, luftslang och filter ingår inte.
- Garantin gäller inte om instrumentet öppnats eller modifierats.
- Garantin gäller ej för skada som orsakas genom olämplig hantering, olyckor eller på grund av att användningsinstruktionerna ej följs.

8. Tekniska data

Inhalationsintervall:	0.4 ml/min. (NaCl 0.9%)
Partikelstorlek:	71.2% < 5 µm 3.16 µm (MMAD)
Max. fritt flöde:	15 l/min.
Verksam luftström:	5.31 l/min.
Akustisk ljudnivå:	52 dBA
Strömkälla:	230V 50 Hz AC
Längd elsladd:	1.6 m
Inhalationskapacitet:	min. 2 ml; max. 8 ml
Restvolym:	0.8 ml
Användningsbegränsning:	30 min. på / 30 min. avstängd
Driftsförhållanden:	10 - 40 °C / 50 - 104 °F 30 - 85 % maximal relativ luftfuktighet 700 - 1060 hPa (atm)
Förvarings- och frakt-förhållanden:	-25 - +70 °C / -13 - +158 °F 10 - 95 % maximal relativ luftfuktighet 700 - 1060 hPa (atm)
Vikt:	1300 g
Dimensioner:	92 x 160 x 140 mm
IP Klass:	IP21
Uppfyllda normer:	EN13544-1;EN60601-1; EN60601-2; EN 60601-1-6; IEC 60601-1-11
Förväntad användningstid:	1000 timmar

Instrumentet uppfyller de krav som ställs i EU:s direktiv 93/42/EEC.
Klass II utrustning som behöver skydd mot elektrisk chock/stötar.
För inhalatorn, munstycke och masken tillämpas type BF.
Tekniska specifikationer kan ändras utan föregående information.

Pienikokoinen kompressorisumutin — FI

① Mäntäkompressori
② Virtajohto
③ ON/OFF-kytkin
④ Ilmansuodatinlokero
⑤ Sumutin
-a: Höyrystimen pää
⑥ Ilmaletku
⑦ Suukappale
⑧ Aikuisten maski
⑨ Lasten maski
⑩ Ilmansuodattimen vaihtaminen
⑪ Sumuttimen kokoaminen
⑫ Nenäkappale
⑬ Ilmansuodatin

Hyvä asiakas,
Tämä sumutin on aerosoliohitoilaitejärjestelmä, joka soveltuu kotikäyttöön. Tätä laitetta käytetään nesteiden ja nestemäisten lääkkeiden (aerosolien) sumutukseen ja ylempien- ja alempien hengitysteiden hoitoon.
Lue nämä ohjeet läpi huolellisesti, jotta ymmärrät kaikki toiminnot ja turvallisuutta koskevat tiedot. Tahdomme sinun olevan tyytyväinen Microlife-tuotteeseesi. Jos sinulla on kysyttävää, ongelmia tai, jos tarvitset varaosia, ota yhteys paikalliseen Microlife-asiakaspalveluusi. Saat paikallisen Microlife-jälleenmyyjän osoitteen kauppiaaltasi tai apteekistasi. Voit vaihtoehtoisesti käydä www.microlife.fi-sivustollamme, josta löydät paljon tuotteitamme koskevia tärkeitä tietoja.
Pysy terveenä – Microlife AG!

1. Symbolien selitykset

Elektroniset laitteet täytyy hävittää paikallisten, voimassa olevien määräysten mukaisesti eikä kotitalousjätteiden mukana.
Lue ohjeet huolellisesti ennen kuin käytät laitetta.
Soveltuvuusluokka BF
Luokan II laite
SN Sarjanumero
REF Viitenumero
ID Tuotantoerän tunnistusnumero
Valmistaja
I Päällä (ON)
O Pois päältä (OFF)
IP21 Suojaa vieraita esineitä ja vedessä olevilta haitallisilta vaikutuksilta, jotka voivat tukkia laitteen.
CE0123 CE vaatimusten mukainen merkintä

2. Tärkeät turvallisuusohjeet

- Tätä laitetta saa käyttää ainoastaan näissä ohjeissa mainittuihin tarkoituksiin. Valmistaja ei ole vastuussa väärinkäytöstä aiheutuneista vahingoista.
- Säilytä ohjeet varmassa paikassa tulevaa käyttöä varten.
- Älä käytä laitteessa mahdollisia anestesia sekoituksia, jotka palavat hapella tai typellä.
- Tämä laite ei sovi käytettäväksi anestesiaan eikä keuhkotuuletukseen.
- Tätä laitetta tulee käyttää vain alkuperäisten varusteiden kanssa näissä ohjeissa kuvatulla tavalla.
- Älä käytä laitetta, jos uskot sen olevan vaurioitunut tai jos huomaat jotakin epätavallista.
- Älä koskaan pura laitetta.
- Laitteessa on herkkiä osia ja sitä täytyy käsitellä varoen. Noudata säilytys- ja käyttöolosuhteita koskevia neuvoja, jotka on mainittu «Tekniset tiedot» -kappaleessa!
- Suojaa laitetta seuraavilta:
  - vesi ja kosteus
  - äärimmäiset lämpötilat
  - iskut ja putoamiset
  - lika ja pöly
  - suora auringonvalo
  - kuumuus ja kylmyys
- Noudata sähkölaitteita erityisesti koskevia turvallisuusohjeita:
  - Älä koskaan kosketa laitetta märin tai kostein käsin.
  - Aseta laite tukevasti ja horisontaalisesti sen käytön ajaksi.
  - Älä irrota virtajohtoa vetämällä vaan irroita se käsin pistorasiasta.
  - Virtajohto toimii erillisenä elementtinä pistoketulpasta, pidä pistoke käsilläsi, kun käytät laitetta.
- Ennen laitteen kytkemistä, varmista että sähkömerkinnät, jotka näkyvät laitteen pohjassa, vastaavat sähköverkon luokitusta.
- Siinä tapauksessa, jos laitteen pistoke ei sovi pistorasiaan, ota yhteyttä ammattihenkilöön, joka voi vaihtaa pistokkeen. Yleensä käytetään adaptereita, yhtä tai useampaa ja/tai jatkojohtoa ei suositella käytettäväksi. Jos jatkojohdon käyttö on välttämätöntä, niin on tarpeellista noudattaa turvallisuusmääräyksiä, kiinnittäen huomiota siihen, että käyttö ei saa ylittää maksimi tehorajoja, koskee myös adaptereita ja jatkojohtoja.
- Älä pidä laitetta kytkettynä, kun sitä ei käytetä; irroita laite pistorasiasta, kun se ei ole toiminnassa.
- Asennus on suoritettava valmistajan ohjeiden mukaisesti. Virheellisestä asennuksesta voi koitua vahinkoa ihmisille, eläimille tai esineille, joista valmistaja ei ole vastuussa.
- Älä vaihda tämän laitteen virtajohtoa. Vahingoittuneen virtajohdon tapauksessa, ota yhteyttä valmistajan valtuuttamaan tekniseen palveluun johdon vaihtamiseksi.
- Virtajohdon pitää olla aina täysin aukirullattu, vaarallisen ylikuumentumisen estämiseksi.
- Ennen laitteen huoltoa ja puhdistusta, sammuta laite ja irrota pistoke sähköpistokkeesta.
- Käytä vain lääkärisi määräämää lääkeainetta ja noudata lääkärisi ohjeita koskien annostusta sekä hoidon kestoa ja tiheyttä.
- Taudista riippuen, käyttäkää vain lääkärin suosittelemaa hoitoa.
- Käytä nenäkappaletta, jos lääkärisi nimenomaan niin antaa ymmärtää, kiinnittäen erityistä huomiota, älä KOSKAAN laita haarakappaleita nenän sisään, vain niin lähelle kuin mahdollista.
- Tarkista lääkkeen käyttöohjeesta mahdolliset kontraindikaatiot käytettäessä yhdessä sumutin terapia järjestelmän kanssa.
- Älä sijoita laitetta, niin että on vaikea sammuttaa laitetta.
- Suuremman hygienisuus turvallisuuden takaamiseksi älä käytä laitetta kuin yhdelle henkilölle.
- Älä milloinkaan taivuta sumutinta yli 60°.
- Älä käytä laitetta vahvojen sähkömagneettisten kenttien, kuten matkapuhelimien tai radiolaitteiden lähellä. Pidä mittari vähintään 3,3 m etäisyydellä edellä mainituista laitteista käyttäessäsi sitä.

Huolehdi siitä, että lapset eivät käytä laitetta ilman valvontaa; jotkut osat ovat tarpeeksi pieniä nieltäviksi. Ole tietoinen tukehtumisvaaran riskistä siinä tapauksessa, että laitteen mukana toimitetaan kaapeleita ja putkia.
Tämän laitteen käyttö ei ole tarkoitettu korvaamaan lääkärin ohjeita.

3. Laitteen valmistelu ja käyttö

Ennen kuin laitetta käytetään ensimmäistä kertaa, suosittelemme sen puhdistamista kuten kappaleessa «Puhdistus ja desinfiointi» on kuvattu.
1. Kokoa sumutin ⑪. Varmista, että kaikki osat ovat mukana.
2. Täytä sumutin ⑤ sisäänhengitettävällä liuoksella lääkärisi ohjeiden mukaisesti. Varmista, ettet ylitä maksimitasoa.
3. Kytke sumutin ilmaletkuineen ⑥ kompressoriin ① ja laita virtajohto ② pistorasiaan (230V 50 Hz AC).
4. Kytke laite päälle laittamalla ON/OFF-kytkin ③ «I»-asentoon.
   - Suukappale kuljettaa lääkeaineen paremmin keuhkoihin.
   - Valitse joko aikuisen ⑧ tai lapsen maski ⑨ ja varmista, että se peittää suun ja nenän täysin.
   - Käytä kaikkia lisäosia, mukaanlukien nenäkappaletta ⑫, lääkärisi määräämällä tavalla.
5. Inhalaatiohoidon aikana istu suorassa ja rentona pöydän ääressä, ei nojatuolissa, jotta vältetään omien hengitysteiden kokoonpuristumista ja haitataan hoidon tehokkuutta. **Älä käy makuulle inhalaatiohoidon aikana.** Lopeta hoito, jos voit huonosti.
6. Kun lääkärisi suosittelema sisäänhengitysaika on täyttynyt, kytke laite pois päältä laittamalla ON/OFF-kytkin ③ «O»-asentoon ja irrota se pistorasiasta.
7. Tyhjennä jäljelle jäänyt lääkeaine sumuttimesta ja puhdista laite kuten kappaleessa «Puhdistus ja desinfiointi» on kuvattu.

Tämä laite on suunniteltu jaksottaiseen käyttöön, 30 min. päällä / 30 min. pois päältä. Kytke laite pois päältä 30 min. käytön jälkeen ja odota toiset 30 min. ennen hoidon jatkamista.
Laitetta ei tarvitse kalibroida.
Muutosten tekeminen laitteeseen ei ole sallittua.

4. Puhdistus ja desinfiointi

Puhdista jokaisen hoitokerran jälkeen kaikki osat huolellisesti lääkejäämien ja mahdollisten epäpuhtauksien poistamiseksi.
Käytä pehmeää ja kuivaa kangasta, ei -hankaavia puhdistusaineita puhdistaaksesi kompressorin.
Varmista, että laitteen sisäosat eivät ole kontaktissa nesteisiin ja että virtapistoke on irrotettu.

Lisävarusteiden puhdistus ja desinfiointi
Seuraa huolellisesti lisävarusteiden puhdistus ja desinfiointi ohjeita, koska ne ovat erittäin tärkeitä laitteen suorituskyvyn ja terapian onnistumisen kannalta.

Ennen ja jälkeen jokaisen hoidon
Pura sumutin ⑤ kääntämällä päästä vastapäivään ja poista kartioon joutunut lääke. Pese sumuttimesta irrotetut osat, suukappale ⑦ ja nenäkappale ⑫ vesijohtovedellä; kasta kiehuvaan veteen 5 minuutiksi. Kokoa sumuttimen osat ja liitä se ilmaletkulliittimeen, kytke laitteeseen 10-15 minuutiksi.
Pese maskit ja ilmaputki lämpimällä vedellä.
Käytä vain kylmää desinfiointiainetta ja noudata valmistajan ohjeita.
Älä keitä tai autoklavoi ilmaletkua ja maskeja.

5. Kunnossapito, hoito ja huolto

Tilaa kaikki varaosat jälleenmyyjältäsi tai apteekista tai ota yhteyttä Microlife-asiakaspalveluun (katso esipuhe).

Sumuttimen vaihto
Vaihda sumutin ⑤ pitkän käyttämättömän ajan jälkeen, silloin, kun se osoittaa epämuodostumia, rikkoutumista tai kun sumuttimen pää ⑤-a on tukkeutunut kuivalla lääkkeellä, pölyllä jne. Suosittelemme sumuttimen pään vaihtoa 6 kuukauden tai 1 vuoden välein riippuen käytöstä.
Käytä vain alkuperäisiä sumuttimia!

Ilmansuodattimen vaihtaminen
Normaaliolosuhteissa ilmansuodatin ⑬ täytyy vaihtaa noin 500 käyttökerran jälkeen tai kerran vuodessa. Suosittelemme ilmansuodattimen säännöllistä tarkistusta (10-12 hoitokertaa) ja jos suodatin näyttää harmaalta tai ruskealta tai se on märkä, se on vaihdettava. Pura suodatin ja vaihda se uuteen.
Älä yritä puhdistaa suodatinta ja käyttää sitä uudelleen.
Ilmansuodatinta ei saa huoltaa potilaan hoidon aikana.
Käytä vain alkuperäisiä suodattimia! Älä käytä laitetta ilman suodatinta!

6. Toimintahäiriöt ja toimenpiteet

Laite ei kytkeydy päälle
- Varmista, että virtajohto ② on laitettu oikein pistorasiaan.
- Varmista, että ON/OFF-kytkin ③ on laitettu «I»-asentoon.
- Varmista, että laitetta on käytetty käyttöajan puitteissa, jotka on ilmoitettu tässä käyttöohjeessa (30 min. päällä / 30 min. pois päältä).

Sumutin toimii heikosti tai ei lainkaan
- Varmista, että ilmaletku ⑥ on liitetty oikein molemmissa päissä.
- Varmista, ettei ilmaletku ole litistynyt, taipunut, likainen tai tukossa. Vaihda tarvittaessa uuteen.
- Varmista, että sumutin ⑤ on koottu oikein, ja että värillinen sumuttimen pää ⑤-a on asetettu oikein ja ei ole tukossa.
- Varmista, että laitteessa on vaadittua lääkeainetta.

7. Takuu

Laitteella on **5 vuoden takuu** ostopäivästä lukien. Takuu on voimassa ainoastaan silloin, kun korvausvaatimuksen yhteydessä esitetään kauppiaan täyttämä takuukortti (katso takakantta), joka vahvistaa laitteen ostopäivän, tai kuitti.
- Takuu kattaa vain kompressorin. Vaihdettavat osat, kuten sumutin, maskit, suukappale, ilmaletku ja suodattimet, eivät siihen sisälly.
- Laitteen avaaminen tai muuttaminen mitätöi takuun.
- Takuu ei kata vahinkoja, jotka johtuvat väärinlaisesta käsittelystä, vahingosta

Kompressor forstøver

NO

① Stempel kompressor
② Strømledning
③ PÅ/AV Knapp
④ Rom for luftfilter
⑤ Forstøver
-a: Forstøverhode
⑥ Luftslange
⑦ Munnstykke
⑧ Voksenmaske
⑨ Barnemaske
⑩ Bytte ut luftfilter
⑪ Montere forstøver utstyret
⑫ Nesedel
⑬ Luftfilter

Kjære kunde,
Denne forstøveren er et aerosolt behandlingssystem som er egnet for hjemmebruk. Denne enheten brukes til forstøving av væsker og flytende medisin (aerosoler) og for behandling av øvre og nedre luftveier.
Vennligst les disse instruksjonene nøye slik at du forstår alle funksjoner og opplysninger om sikkerhet. Vi ønsker at du skal være fornøyd med ditt Microlife-apparat. Dersom du har noen spørsmål, problemer eller behov for reservedeler, bes du vennligst ta kontakt med deres lokale Microlife-kundeservice. Forhandleren eller apoteket kan gi deg adressen til representanten for Microlife der du bor. Det er også mulig å gå til Internett på www.microlife.com der det finnes en lang rekke verdifulle opplysninger om våre apparater.
Ta vare på helsen – Microlife AG!

1. Betydning av symboler

Elektroniske produkter må kastes i samsvar med lokale forskrifter, men ikke sammen med husholdningsavfall.

Les instruksjonene nøye før dette apparat tas i bruk.

Type BF utstyr

Klasse II utstyr

SN Serienummer

REF Referansenummer

ID Produksjonsidentifikasjonsnummer for parti

Produsent

På (ON)

Av (OFF)

IP21 Beskyttet mot faste fremmedlegemer og skadelige effekter på grunn av vanninntrenging

CE0123 CE samsvarsmerking

2. Viktige sikkerhetsinstruksjoner

- Dette apparatet må bare brukes til det formål som er beskrevet i dette heftet. Produsenten er ikke ansvarlig for skader som skyldes feil bruk.
- Oppbevar instrusjonshefte på en sikker plass for senere bruk.
- Ikke bruk enheten nær noen brennbar blanding av anestesimidler med oksygen eller nitrogenoksid.
- Apparatet er ikke egnet for anestesi og lungeventilering.
- Apparatet må kun brukes med originalt tilleggsutstyr slik det er vist i instruksjonsheftet.
- Apparatet må ikke brukes dersom du har mistanke om at det er skadet eller dersom det er tegn på noe unormalt.
- Apparatet må aldri åpnes.
- Dette apparatet inneholder følsomme komponenter og må behandles varsomt. Vær obs på de forhold vedrørende lagring og betjening som er nevnt i avsnitt «Tekniske spesifikasjoner»!
- Beskytt det mot:
  - vann og fukt
  - ekstreme temperaturer
  - slag og fall
  - forurensning og støv
  - direkte sollys
  - varme og kulde
- Overhold sikkerhetsforskriftene angående elektriske enheter og spesielt:
  - Rør aldri produktet med våte eller fuktige hender.
  - Plasser enheten på en stabil og horisontal overflate under bruk.
  - Ikke trekk i strømledningen eller selve enheten for å koble den fra stikkontakten.
  - Kontakten er et separat element i forhold til nettspenningen; ha kontakten tilgjengelig mens enheten er i bruk.
- Før enheten kobles til må det kontrolleres at elektrisk ytelse, som vises på merkeplaten nederst på enheten, samsvarer med ytelsen på strømnettet.
- Hvis strømkontakten som følger med enheten ikke passer til ditt vegguttak må du kontakte kvalifisert personel for å bytte ut den kontakten med en som passer. Generelt anbefales ikke bruk av adaptere, enkle eller flerdelte, ogsåeller skjøteledninger. Hvis slik bruk ikke kan unngås må det brukes typer som er i overensstemmelse med sikkerhetsforskrifter og være oppmerksom på at de ikke overskrider maksimale effektgrenser som er angitt på adaptere og skjøteledninger.
- Ikke gå fra enheten tilkoblet når den ikke er i bruk; koble enheten fra vegguttaket når den ikke er i drift.
- Installering må utføres i henhold til instruksjonene fra produsenten. Feil installering kan føre til skade på personer, dyr eller objekter, dette kan ikke produsenten holdes ansvarlig for.
- Ikke bytt ut strømledningen til denne enheten. Ved skade på strømledningen må man kontakte et teknisk servicesenter med autorisasjon fra produsenten for utskifting.
- Strømledningen skal alltid rulles helt ut for å forhindre farlig overoppheting.
- Før det utføres noen form for vedlikehold eller rengjøring må enheten slås av og kontakten kobles fra vegguttaket.
- Bruk kun medisiner forskrevet av din lege og følg legens instrukser med hensyn til dosering, varighet og hvor ofte behandlingen skal gjøres.
- Avhengig av patologi, bruk kun behandling som er anbefalt av legen din.
- Bruk bare nesedelen hvis din lege uttrykkelig har indikert dette, vær da spesielt oppmerksom på å ALDRI innføre rørene i nesen men kun plassere dem så nær som mulig.
- Se i den medisinske instruksjonsbrosjyren for mulige kontraindikasjoner for bruk med vanlige forstøversystemer.
- Ikke plasser utstyret slik at det er vanskelig å betjene frakoblingsenheten.
- For større hygienisk sikkerhet, bruk ikke samme tilbehør for mer enn én person.
- Ikke bøy inhalatoren over 60°.
- Bruk ikke apparatet i nærheten av sterke elektromagnetiske felter som f.eks. mobiltelefoner eller radioinstallasjoner. Hold en minimumsavstand på 3,3 meter fra elektroniske apparater når du bruker dette apparatet.

Sørg for at barn ikke bruker apparatet uten tilsyn fordi noen deler er så små at de kan svelges. Vær oppmerksom på fare for kvelning hvis apparatet leveres med kabler eller slanger.

Bruken av dette apparatet er ikke ment som erstatning for konsultasjon med lege.

3. Innstilling og bruken av apparatet

Før førstegangs bruk anbefales vasking som forklart i denne delen «Rengjøring og desinfisering».
1. Sett sammen forstøversettet ⑪. Forsikre deg om at alle deler er tilstede.
2. Fyll forstøveren ⑭ med væsken til inhalasjon etter legens instrukser. Forsikre deg om å ikke fylle mer enn til maksimum nivå.
3. Koble forstøveren med lufteslange ⑥ med kompressor ① og ledningen ② settes i stikkontakten (230V 50 Hz AC).
4. Sett PÅ/AV knappen ③ til innstilling «I» for å starte apparatet.
   - Munnstykket gir bedre forsyning av legemiddel til lungene.
   - Velg mellom voksen ⑧ eller barnemaske ⑨ og forsikre om at munn og nese er dekket helt.
   - Bruk alt tilbehør, inkludert nesedel ⑫ slik som beskrevet av legen.
5. Under inhalering må man sitte oppreist og avslappet ved et bord og ikke i en lenestor, dette for å unngå av luftveiene komprimeres og påvirker behandlingens effektivitet. **Ligg ikke under inhalasjonen.** Stopp inhalasjonen ved ubehag.
6. Etter ferdig inhalasjonsperiode anbefalt av legen, slå PÅ/AV knappen ③ til posisjon «O» for å slå av apparatet og ta ut ledningen fra stikkontakten.
7. Tøm restene av medisinen i forstøveren og vask utstyret som forklart i det «Rengjøring og desinfisering».

Dette apparatet er laget for intermitterende bruk på 30 min. På/30 min. Av. Slå av apparatet etter 30 min. bruk og vent 30 min. før du fortsetter behandlingen.

Apparatet krever ingen kalibrering.

Ingen endringer på apparatet er tillatt.

4. Rengjøring og desinfisering

Vask grundig etter hver behandling alle delene for å fjerne medisinrester og mulige forurensninger.
Bruk en myk og tørr klut med rengjøringsmiddel som ikke sliper for å rengjøre kompressoren.

Kontroller at innsiden av enheten ikke er i kontakt med væsker og at støpselet er frakoblet.

Rengjøring og desinfeksjon av tilbehør
Følg instruksjonene for rengjøring og desinfisering av tilbehøret nøye, dette er veldig viktig for enhetens ytelse og hvor vellykket behandlingen blir.

Før og etter hver behandling
Demonter forstøveren ⑤ ved å dreie toppen mot urviseren og fjerne medisintilførselskonen. Vask den demonterte forstøverens komponenter, munnstykket ⑦ og nesedelen ⑫ med vann fra kranen; dypp i kokende vann i 5 minutter. Monter sammen forstøverens komponenter igjen og kolde den til luftslangens kobling, slå på enheten og la den virke i 10-15 minutter.

Vask masker og luft rør med varmt vann.

Bruk kun kald desinfiserende væske og følge instruksjonene fra produsenten.

Ikke koke eller autoklaver luft røret og masker.

5. Vedlikehold, beskyttelse og service

Bestill alle reservedeler fra forhandler eller apotek, eller ta kontakt med Microlife-Service (se forord).

Utskifting av forstøveren
Skift ut forstøveren ⑤ etter en lang periode uten aktivitet, hvis den viser tegn til deformering, beskadigelse, eller når forstøverhodet ⑤-a hindres av uttørket medisin, støv etc. Vi anbefaler at forstøveren skiftes ut etter en periode på mellom 6 måneder og 1 år, avhengig av bruken.

Bruk bare originale forstøvere!

Utskifting av luftfilteret
Ved normale bruksforhold må luftfilteret ⑬ skiftes ut etter omtrent 500 arbeidstimer eller etter hvert år. Vi anbefaler at luftfilteret kontrolleres jevnlig (10-12 behandlinger) og at det skiftes ut hvis det er vått eller har fått en grå eller brun farge. Trekk ut filteret og skift det ut med et nytt.

Ikke prøv å rengjøre filteret for å bruke det om igjen.

Det skal ikke utføres service eller vedlikehold på luftfilteret mens det er i bruk med en pasient.

Bruk bare originale filter! Ikke bruk enheten uten filter!

6. Funksjonsfeil og tiltak

Apparatet kan ikke slåes på
- Sørg for at ledingen ② er korrekt plassert i støpselet.
- Forsikre om at PÅ/AV knapp ③ er i posisjon «I».
- Sørg for at apparatet har vært i drift innenfor drifts grenser som er angitt i denne instruksjonen (30 min. På / 30 min. Av).

Inhalatoren virker dårlig eller ikke i det hele tatt
- Sørg for at lufteslangen ⑥ er korrekt festet i begge ender.
- Sørg for at lufteslangen ikke er klemt eller bøyd, uren eller blokkert. Hvis nødvendig, skiftes med ny.
- Sørg for at forstøversettet ⑤ er riktig sammensatt og at det fargede forstøverhodet ⑤-a er plassert riktig og ikke hindret.
- Sørg for at anbefalt medisinering har blitt tilført.

7. Garanti

Dette apparatet er dekket av en **5 års garanti** regnet fra kjøpsdatoen. Garantien er bare gyldig når det forevises et garantikort som er fylt ut av forhandleren (se baksiden) med bekreftelse av kjøpsdatoen, eller en kvittering.
- Garantien dekker bare komponenten. Reservedeler som forstøver, maske, munnstykke, lufteslange, og filter er ikke inkludert.
- Garantien gjelder ikke, dersom apparatet har vært åpnet eller modifisert.
- Garantien dekker ikke skade som skyldes feil håndtering, uhell eller forsømmelser med hensyn til å overholde betjeningsinstruksjene.

8. Tekniske spesifikasjoner

Forstøver verdi:	0,4 ml/min. (NaCl 0,9%)
Partikkelstørrelse:	71,2% < 5 µm 3,16 µm (MMAD)
Maks. fri luftflyt:	15 l/min.
Drift luftstrøm:	5.31 l/min.
Akustisk lydnivå:	52 dBA
Strømkilde:	230V 50 Hz AC
Lengde strømlengde:	1,6 m
Inhalasjonskapasitet:	min. 2 ml; maks. 8 ml
Gjenværene volum:	0,8 ml
Driftsgrensninger:	30 min. På / 30 min. Av
Arbeidsforhold:	10 - 40 °C / 50 - 104 °F 30 - 85 % relativ maksimal fuktighet 700 - 1060 hPa atmosferisk trykk
Lagring og fraktforhold:	-25 - +70 °C / -13 - +158 °F 10 - 95 % relativ maksimal fuktighet 700 - 1060 hPa atmosferisk trykk
Vekt:	1300 g
Dimensjoner:	92 x 160 x 140 mm
IP klasse:	IP21
Referanse til standarder:	EN13544-1;EN60601-1; EN 60601-2; EN 60601-1-6; IEC 60601-1-11
Forventet levetid:	1000 timer

Dette apparatet oppfyller kravene til Rådsdirektiv om medisinsk utstyr 93/42/EØS.
Klasse II enhet med hensyn til beskyttelse mot elektrisk støt.
Forstøver, munnstykke og maske er av type BF-deler.

De tekniske spesifikasjonene kan endres uten forvarsel.

Kompresors smidzinātājs

LV

① Virzuļkompresors
② Strāvas vads
③ ON/OFF (Ieslēgts/Izslēgts) slēdzis
④ Gaisa filtra nodalījums
⑤ Smidzinātājs
-a: Smidzinātājsmas uzgalis
⑥ Gaisa caurule
⑦ Iemutis
⑧ Sejas maska pieaugušajam
⑨ Sejas maska bērnam
⑩ Gaisa filtra nomaiņa
⑪ Smidzinātāja komplekta montēšana
⑫ Degunam paredzētā detaļa
⑬ Gaisa filtrs

Cien./god. lietotāj!
Šis inhalators ir aerosolu terapijas sistēma, kas piemērota lietošanai mājas apstākļos. Šo ierīci izmanto šķidrumu un šķidro medikamentu (aerosolu) inhalācijai, kā arī augšējo un apakšējo elpceļu ārstēšanai.
Lūdzam uzmanīgi izlasīt šo instrukciju, lai izprastu visas funkcijas un drošības informāciju. Mēs vēlamies, lai Jūs būtu apmierināti ar Microlife produktiem. Ja Jums rodas kādi jautājumi, problēmas, vai ja vēlaties pasūtīt rezerves daļas, lūdzam sazināties ar Microlife vietējo klientu apkalpošanas dienestu. Ierīces pārdevēju vai aptiekārs palīdzēs Jums noskaidrot Microlife izplatītāja adresi Jūsu valstī. Jūs varat arī apmeklēt tīmekļa vietni www.microlife.lv, kur atradīsiet plašu un vērtīgu informāciju par mūsu produktiem.
Lai Jums laba veselība – Microlife AG!

1. Simbolu skaidrojums

Elektronikas izstrādājumi ir jāšķividē saskaņā ar vietējo likumdošanu, nevis jāizmet sadzīves atkritumos.

Pirms šīs ierīces izmantošanas uzmanīgi izlasīt instrukciju.

Aizsardzības klase: BF

II klases ierīce

SN Sērijas numurs

REF Atsauces numurs

ID Saražotās partijas identifikācijas numurs

Ražotājs

Ieslēgts (ON)

Izslēgts (OFF)

IP21 Aizsardzība pret cietiem sveķšķermeņiem un ūdens iekļūšanas radītu kaitīgu ietekmi.

CE0123 CE Atbilstības zīme

2. Svarīgi drošības norādījumi

- Šo instrumentu var izmantot tikai šajā bukletā minētajam nolūkam. Ražotājs nav atbildīgs par bojājumiem, kas radušies nepareizas lietošanas dēļ.
- Saglabājiet lietošanas pamācību drošā vietā turpmākai uzziņai.
- Nelietojiet ierīci jebkādu anestētisku maisījumu klātbūtnē, kas viegli uzliesmo skābekļa vai slāpekļa dioksīda klātbūtnē.
- Šī ierīce nav piemērota anestēzijai un plaušu ventilēšanai.
- Šī ierīce ir jālieto tikai kopā ar oriģinālajiem piederumiem, kas ir parādīti šajās norādēs.
- Neizmantot instrumentu, ja uzskatāt, ka tas ir bojāts, vai ja pamanāt kaut ko neparastu.
- Nekad neatvērt instrumentu.
- Šajā instrumentā ir viegli sabojājamas sastāvdaļas, tādēļ pret to ir jāizturas uzmanīgi. Nodrošināt ļaunāšanas un darba apstākļus, kas aprakstīti sadaļā «Tehniskā specifikācija».
- Aizsargāt to pret:
  - ūdeni un mitrumu
  - gaišām temperatūrām
  - trieciieniem un nosviešanas zemē
  - piesārņojumu un putekļiem
  - tiešu saules gaismu
  - karstumu un aukstumu
- Ievērojiet uz elektroierīcēm attiecināmas drošības prasības, jo īpaši:
  - Neaizskariet ierīci ar slapjām vai mitrām rokām.
  - Lietošanas laikā novietojiet ierīci uz stabilas virsmas.
  - Lai atvienotu ierīci no elektrības kontakta, nekādā gadījumā nevelciet aiz elektrības vada vai pašas ierīces.
  - Kontaktdakša nav elektrītāka sastāvdaļa, tādēļ ierīces lietošanas laikā nodrošiniet, lai kontaktdakša būtu viegli aizsniedzama.
- Pirms ierīces pieslēgšanas strāvas avotam pārliecinieties, lai uz ierīces esošajā datu plāksnītē norādītie strāvas raksturlielumu saskanētu ar strāvas tīklā esošajiem.
- Gadījumā, ja ierīcei pievienotā kontaktdakša neatbilst sienas rozetei, sazinieties ar kvalificētu personālu, lai nomainītu kontaktdakšu ar atbilstošu. Vispārīnot – adapteru, gan vienkāršu gan daudzkārtīgu, un/vai pagarinātāju izmantošana nav ieteicama. Ja no to izmantošanas nav iespējams izvairīties, tad nepieciešams izvēlēties drošības prasībām atbilstošu, pievērsot uzmanību, lai netiktu pārsniegti maksimālie strāvas ierobežojumi, kas norādīti uz adapteriem un pagarinātājiem.
- Lūdzu, kad ierīce netiek lietota, neatstājiet to pievienotu strāvas padevei. Vienmēr pēc ierīces lietošanas atvienojiet kontaktdakšu no rozetes.
- Uzstādīšanu jāveic atbilstoši ražotāja norādījumiem. Nepareiza uzstādīšana var radīt kaitējumu cilvēkiem dzīvniekiem vai īpašumam, par kuriem ražotājs nenes atbildību.
- Strāvas vada nomaiņu neveiciet paša spēkiem. Strāvas vada bojājumu gadījumā tā nomaiņai sazinieties ar ražotāja autorizētu tehniskā servisa centru.
- Strāvas vadam vienmēr jābūt pilnībā iztītam, lai novērstu tā pārkaršanu.
- Pirms jebkādas apkopes vai tīrīšanas uzsākšanas vienmēr izslēdziet ierīci un atvienojiet to no strāvas padeves.
- Lietojiet tikai tos medikamentus, kurus ir izrakstījis Jūsu ārsts, un sekojiet Jūsu ārsta norādījumiem attiecībā uz ārstēšanas devām, ilgumu un biežumu.
- Vienmēr ievērojiet jūsu ārsta nozīmēto ārstēšanu atbilstošā saslimšanai.
- Degunam paredzēto aprīkojumu izmantojiet tikai un vienīgi ārsta paraksttītajos gadījumos, īpaši ievērojot, ka deguna uzgali NEKĀDĀ GADĪJUMĀ NEDRĪKST ievadīt degunā, tas jātur pēc iespējas tuvāk degunam.
- Lietojot vispārējās aerosolu terapiju sistēmas, pārbaudiet zāļu informāciju attiecībā uz noteiktajām kontindikācijām.
- Nenovietojiet ierīci stāvoklī, kurā apgrūtināta tās vadība vai atvienošana.
- Lielākai drošībai no higiēnas viedokļa vienus un tos pašus piederumus neizmantojiet vairākām personām.
- Nekad nesagāzt smidzinātāju vairāk par 60°.
- Neizmantojiet instrumentu tuvu spēcīgiem elektromagnētiskiem laukiem, piemēram, mobilajiem telefoniem un radiouztvērējiem. Lietojot šo ierīci, ievērot minimāli 3,3 m attālumu līdz šādām ierīcēm.

Pārliecinieties, ka bērni neizmanto šo ierīci bez uzraudzības! Dažas tā sastāvdaļas ir pietiekami sīkas, lai tās varētu norīt. Jāapzinās, ka ir iespējams nožņaugšanās risks, ja ierīce ir piegādāta kopā ar kabeļiem vai cauruļēm.

Šis ierīces lietošana neaizstāj ārsta konsultācijas.

3. Šis ierices sagatavošana un lietošana

Pirms ierīces lietošanas pirmo reizi, mēs iesakām to notīrīt, kā aprakstīts sadaļā «Tīrīšana un dezinficēšana».
1. Samontējiet smidzinātāja komplektu ⑪. Pārliecinieties, ka visas detaļas ir sakomplektētas.
2. Piepildiet smidzinātāju ⑭ ar inhalācijas šķidumu atbilstoši ārsta norādēm. Pārliecinieties, ka Jūs nepārsniedzat maksimāli pieļaujamo līmeni.
3. Pievienojiet smidzinātāju ar gaisa cauruli ⑥ kompresoram ① un pieslēdziet strāvas vadu ② kontaktligzdai (230V 50 Hz AC).
4. Pagrieziet ON/OFF (Ieslēgts/Izslēgts) slēdzi ③ «I» pozīcijā, lai ieslēgtu ierīci.
   - Iemutis sniedz labāku medikamentu piegādi plaušām.
   - Izvēlieties sejas masku pieaugušajām ⑧ vai bērnam ⑨ un pārliecinieties, ka tā pilnībā nosedz mutes un deguna daļu.
   - Izmantot visus piederumus, ieskaitot degunam paredzēto detaļu ⑫ saskaņā ar Jūsu ārsta norādēm.
5. Inhalācijas laikā sēdiet taisni un atbrīvoti pie galda krēslā bez roku balstiem, lai izvairītos no jūsu elpvadu saspiešanas, kas samazina ārstēšanas efektivitāti. **Inhalācijas laikā neatgulieties.** Pārtrauciet inhalāciju, ja neļģaties labi.
6. Pēc inhalācijas pabeigšanas, Jūsu ārsta ieteiktajā laikā, pagrieziet ON/OFF (Ieslēgts/Izslēgts) ③ slēdzi «O» pozīcijā, lai izslēgtu ierīci, un atslēdziet to no kontaktligzdas.
7. Izlejiet atlikušos medikamentus no smidzinātāja un izīrētā ierīci, kā tas ir aprakstīts sadaļā «Tīrīšana un dezinficēšana».

Šī ierīce paredzēta nereglārai lietošanai 30 min. ieslēgts / 30 min. izslēgts. Izslēgt ierīci pēc 30 min. lietošanas un pagaidīt 30 min. pirms procedūras turpināšanas.

Ierīcei nav nepieciešama kalibrācija.

Nav pieļaujama ierīces modifikācija.

4. Tīrīšana un dezinficēšana

Pēc katras pielietošanas reizes rūpīgi izfīriet visas sastāvdaļas, lai atbrīvotos no medikamentu atliekām un iespējamajiem piesārņojumiem.
Kompresora tīrīšanai lietojiet mīkstu un sausu drānu un neabrazīvus tīrīšanas līdzekļus.

Nodrošiniet, lai ierīces iekšējās daļas nenonāktu saskarē ar šķidrumu un strāvas vads ir atvienots no rozetes.

Piederumu tīrīšana un dezinfekcija
Rūpīgi ievērojiet piederumu tīrīšanas un dezinfekcijas norādījumus, jo tiem ir liela nozīme šīs ierīces darbības un ārstēšanas efektivitātes nodrošināšanā.

Pirms un pēc katras lietošanas
Atvienojiet smidzinātāju ⑤ pagriežot tā virspusi pretēji pulksteņa rādītāja virzienam un noņemiet zāļu ievadīšanas konusu. Nomazgājiet izjauktā inhalatora sastāvdaļas, iemutu ⑦ un deguna aprīkojumu ⑫ ar krāna ūdeni, iegremdējiet vārošā ūdenī uz 5 minūtēm. Salieciet atpakaļ inhalatoru un pievienojiet pie gaisa padeves vada, ieslēdziet ierīci un ļaujiet tai darboties 10-15 minūtes.

Masku un gaisa cauruļītes mazgājiet siltā ūdenī.

Lietojiet dezinfekcijas līdzekļus tikai saskaņā ar ražotāja norādījumiem.

Gaisa cauruļīti un maskas nekādā gadījumā nevāriet un neievietojiet autoklāvā.

5. Uzglabāšana, kopšana un apkalpošana

Pasūtiet visas rezerves daļas pie sava tirdzniecības aģenta vai farmaceita, vai arī sazinieties ar Microlife apkalpošanas dienestu (skat. priekšvārdu).

Smidzinātāja nomaiņa
Nomainiet smidzinātāju ⑤ pēc ilgas dīkstāves, gadījumos, ja tam parādījušās deformācijas, lūzumi vai arī smidzināšanas uzgaļi ⑤-a aizsprostojušas zāļu izžuvušās paliekas. Ieteicams mainīt smidzinātāju ik pēc 6 mēnešiem – līdz 1 gadam atkarībā no lietošanas.

Izmantojiet tikai oriģinālos smidzinātājus!

Gaisa filtra nomaiņa
Parastos lietošanas apstākļos gaisa filtru ⑬ jānomaina aptuveni pēc 500 darba stundām vai reizi gadā. Ieteicams regulāri pārbaudīt gaisa filtru (ik pēc 10-12 lietošanas reizēm), ja filtra krāsa kļūst pelēka vai brūngana, vai arī tas ir mitrs, nomainiet to. Izņemiet filtru un tā vietā ievietojiet jaunu.

Necentieties filtru tīrīt atkārtotai lietošanai.

Laikā, kamēr pacients lietos ierīci, gaisa filtru nav pārbaudāms vai maināms.

Izmantojiet tikai oriģinālos filtrus! Nekādā gadījumā nelietojiet ierīci bez gaisa filtra!

6. Bojājumi un veicamie pasākumi

Ierīci nevar ieslēgt
- Pārliecinieties, ka strāvas vads ② ir pareizi pieslēgts pie kontaktligzdai.
- Pārliecinieties, ka ON/OFF (Ieslēgts/Izslēgts) slēdzis ③ atrodas «I» pozīcijā.
- Pārliecinieties, lai ierīce tiktu lietota atbilstoši šajā instrukcijā norādītajam (30 min. On (Ieslēgts) / 30 min. Off (Izslēgts)).

Smidzināšanas funkcija ir vāja vai tā pavisam nedarbojas
- Pārliecinieties, ka gaisa caurule ⑥ ir pareizi savienota abos galos.
- Pārliecinieties, ka gaisa caurule nav saspiesta, saliekta, netīra vai nosprostota. Ja nepieciešams, nomainiet pret jaunu.
- Pārliecinieties, ka smidzinātājs ⑤ ir pareizi samontēts un krāsainais izturīkotājs ⑤-a ir pareizi ievietots un nav aizsprostotas.
- Pārliecinieties, ka ir pievienoti nepieciešamie medikamenti.

7. Garantija

Uz šo instrumentu attiecas **garantija, kas ir spēkā 5 gadus** pēc iegādes dienas. Garantija ir derīga, uzrādot garantijas talonu, ko aizpildījis pārdevējs (skatīt aizmugurē) un kurā apstiprināts iegādes datums, vai, uzrādot čeku.
- Garantija attiecas tikai uz kompresoru. Nomaināmās sastāvdaļas, tādas kā smidzinātājs, maskas, iemutis, gaisa caurule un filtri, tajā neietilpst.
- Ja instruments tiek atvērts vai ja tajā kaut kas tiek izmainīts, garantija zaudē spēku.
- Garantija neattiecas uz bojājumiem, kas radušies nepareizas rīkošanās, negadījumu vai darbības norādījumu neievērošanas rezultātā.

8. Tehniskā specifikācija

Izsmidzināšanas rādītājs:	0.4 ml/min. (NaCl 0.9%)
Daļiņu izmērs:	71.2% < 5 µm 3.16 µm (MMAD)
Maksimālā brīvā gaisa plūsma:	15 l/min.
Darbības gaisa plūsma:	5.31 l/min.
Akustiskā trokšņa līmenis:	52 dBA
Strāvas avots:	230V 50 Hz AC
Strāvas vada garums:	1.6 m
Smidzinātāja letilpība:	minimums 2 ml; maksimums 8 ml
Atlikuma apjoms:	0.8 ml
Darbības ierobežojumi:	30 min. On (Ieslēgts) / 30 min. Off (Izslēgts)
Darbības nosacījumi:	10 - 40 °C / 50 - 104 °F 30 - 85 % relatīvais maksimālais gaisa mitrums 700 - 1060 hPa atmosfēras spiediens
Uzglabāšanas un pārvadāšanas nosacījumi:	-25 - +70 °C / -13 - +158°F 10 - 95 % relatīvais maksimālais gaisa mitrums 700 - 1060 hPa atmosfēras spiediens
Svars:	1300 g
Izmēri:	92 x 160 x 140 mm
IP klase:	IP21
Atsauce uz standartiem:	EN13544-1;EN60601-1; EN 60601-2;EN 60601-1-6; IEC 60601-1-11
Paredzētais lietderīgās kalpošanas termiņš:	1000 stundu

Šī ierīce atbilst direktīvas 93/42/EEC prasībām par medicīnas ierīcēm.
II klases ierīce attiecībā uz aizsardzību pret elektriskās strāvas triecienu.
Smidzinātājs, iemutis un maskas ir BF tipa pielietojamās sastāvdaļas.

Tehniskā specifikācija var tikt mainīta bez iepriekšēja brīdinājuma.

Kompresorinis inhaliatorius

LT

① Kompresorius
② Maitinimo laidas
③ Įjungimo/išjungimo jungiklis
④ Oro filtro skyrelis
⑤ Inhaliatorius galvutė
-a: Purkštukas
⑥ Oro vamzdelis
⑦ Kandiklis
⑧ Kaukė suaugusiesiems
⑨ Kaukė vaikams
⑩ Oro filtro keitimas
⑪ Inhaliatorius galvutės surinkimas
⑫ Antgalis nosiai
⑬ Oro filtras

Gerb. Pirkėjau,
Šis inhaliatorius yra aerozolinės terapijos sistema, skirta naudoti namų sąlygomis. Įrenginys skirtas skysčių ir skystų medikamentų (aerozolių) inhalacijai ir viršutinių bei apatinių kvėpavimo takų gydymui.
Atidžiai perskaitykite šią instrukciją ir susipažinkite su visomis prietaiso funkcijomis bei atsargumo priemonėmis. Tikimės, kad šis Microlife prietaisas pateisins Jūsų lūkesčius. Iškilus klausimams ar norėdami įsigyti atsarginių dalių, kreipkitės į Microlife klientų aptarnavimo tarnybą. Prietaisą pardavusi įstaiga ar vaistinė jums pranešė Microlife vietinės serviso tarnybos adresą. Platesnė informacija apie mūsų produktus pateikta internete adresu www.microlife.lt. Būkite sveiki su Microlife AG!

1. Simbolių reikšmė

Elektroniai prietaisai turi būti utilizuojami laikantis aplinkosaugos reikalavimų. Negalima prietaiso išmesti su buitinėmis šiukšlėmis.

Prieš naudodamiesi prietaisu perskaitykite instrukciją.

Panaudotos BF tipo dalys

II klasė įranga

SN Serijos numeris

REF Nuorodos numeris

ID Gamybos partijos identifikacinis numeris

Gamintojas

Įjungimo (ON) mygtukas

Išjungimo (OFF) mygtukas

IP21 Apsauga nuo kietų pašalinių daiktų patekimo ir kenksmingo vandens patekimo poveikio.

CE0123 CE atitikties ženklas

2. Atsargumo priemonės

- Prietaisą galima naudoti tik šioje instrukcijoje nurodytais tikslais. Gamintojas neatsako už žalą, kilusią dėl neteisingo prietaiso naudojimo.
- Instrukciją išsaugokite – jos gali prireikti ateityje.
- Nenaudokite įrenginio, jeigu anestetikai sudaro degų mišinį su deguonimi ar azoto oksidu.
- Šis prietaisas netinka anestezijai bei plaučių ventiliacijai.
- Su šiuo prietaisu naudokite tik originalius aksesuarus, parodytus iliustracijose.
- Nesinaudokite prietaisu, jei manote, kad jis sugadintas, ar pastebėjote ką nors neįprasta.
- Prietaiso neardykite.
- Prietaise yra jautrių komponentų, todėl naudokitės juo labai atidžiai. Laikykitės sąlygų įrenginyje ir naudojimosi taisyklių, išdėstytų «Techninės specifikacijos» skyriuje!
- Saugokite prietaisą nuo:
  - vandens ir drėgmės
  - aukštos temperatūros
  - sukrėtimo ar smūgių
  - dulkių ir purvo
  - tiesioginių saulės spindulių
  - karščio ir šalčio
- Laikykitės elektros įrenginių naudojimo saugumo technikos reikalavimų:
  - Niekada nesilieskite prie prietaiso drėgnomis rankomis.
  - Veikiantį prietaisą laikykite ant stabilaus ir horizontalaus paviršiaus.
  - Netraukite už maitinimo laido ar paties prietaiso, norėdami atjungti jį nuo elektros rozetės.
  - Maitinimo kištukas yra atskiras maitinimo sistemos elementas, prietaiso veikimo metu jis turi būti pasiekiamas.
- Prieš įjungdami prietaisą įstikinkite, kad maitinimo tinklas atitinka prietaiso apatinėje dalyje esančioje plokštelėje nurodytas maitinimo tinklo charakteristikas.
- Tuo atveju, jeigu prietaiso maitinimo kištukas netinka jūsų rozetei, kreipkitės į kvalifikuotą specialistą, kuris pakeis kištuką. Vieno ar kelių adapterių ir (arba) ilgintuvų naudojimas yra nerekomenduojamas. Jeigu jų naudojimas yra neišvengiamas, reikia naudoti tokius ilgintuvus, kurie atitinka saugumo technikos reikalavimus. Atkreipkite dėmesį, kad prietaiso galingumas neviršytų maksimalios leistinos adapterių ir ilgintuvų galios.
- Nepalikite į elektros tinklą įjungto nenaudojamo prietaiso. Kai baigiate procedūrą, atjunkite prietaisą nuo maitinimo.
- Prietaisas darbui turi būti parengtas pagal gamintojo pateiktas instrukcijas. Netinkamai parengtas prietaisas gali padaryti žalos žmonėms, gyvūnams ar objektams, už kurią gamintojas nėra atsakingas.
- Nekeiskite prietaiso maitinimo kabelio. Jeigu maitinimo kabelis pažeistas, kreipkitės į gamintoju autorizuotą techninės priežiūros centrą, kuriame jums pakeis maitinimo kabelį.
- Maitinimo kabelis visada turi būti ištiestas, kad pavojingai neįkaistų.
- Prieš atlikdami bet kokias techninės priežiūros ar valymo operacijas išjunkite prietaisą ir atjunkite jį nuo maitinimo rozetės.
- Naudokite tik Jums Jūsų gydytojo paskirtus vaistus, laikydamiesi dozavimo, dažnumo ir gydymo trukmės nurodymų.
- Taikykite tik tokį gydymo būdą, kurį nurodė jūsų gydantis gydytojas.
- Naudokite tik tą dalį nosies, kurią nurodė jūsų gydytojas. NIEKADA nekiškite išsišakojimo į nosį, tik laikykite jį kiek galima arčiau jos.
- Susipažinkite su medicininiais galimų aerozolinės terapijos sistemos naudojimo kontraindikacijų aprašymais.
- Prietaisą laikykite tokioje vietoje, kad jį būtų galima nesunkiai išjungti.
- Siekiant higieninio saugumo tų pačių aksesuarų nenaudokite keliems žmonėms.
- Neleiskite inhaliatoriaus galvutei pasivirti daugiau nei 60°.
- Nesinaudokite prietaisu stiprių elektromagnetinių laukų zonoje, pvz. prie mobiliojo ryšio telefono ar radijo aparatūros. Naudodamasi prietaisu išlaikykite bent 3.3 m atstumą nuo tokios aparatūros.

Neleiskite vaikams be priežiūros naudotis prietaisu; kai kurios datalės yra labai smulkios ir vaikai jas gali praryti. Prietaisu, tiekiamu su laidais ir vamzdeliais, atveju yra pasismaugimo pavojus.

Naudojimasis šiuo prietaisu nepakeičia gydytojo konsultacijos.

3. Prietaiso paruošimas darbui ir naudojimas

Prieš naudodamiesi prietaisu pirmą kartą, jį išvalykite. Laikykitės skyriuje «Valymas ir dezinfekcija» nurodytų instrukcijų.
1. Surinkite inhaliatoriaus galvutę ⑪. Patikrinkite, ar yra visos dalys.
2. Užpildykite inhaliatorius ⑭ kamerą gydytojo nurodytais vaistais. Nevršykite maksimalios skysčio ribos
3. Sujunkite vamzdelių ⑥ inhaliatorius galvutę su kompresoriumi ①. Inhaliatorius laida ② įjunkite į elektros tinklą (230V 50 Hz AC).
4. Pradėkite procedūrą įjunkdami jungiklį ③ į poziciją «I».
   - Jei įmanoma, naudokite kandiklį, nes taip vaistai geriau pasiekia plaučius.
   - Jūs galite naudoti ir kaukę ⑧ ar ⑨, tik jos kraštai turi gerai priglusti prie veido ir pilnai uždengti burnos ir nosies zoną.
   - Naudokitės visais priedais, įskaitant nosies antgalį ⑫, laikydamiesi gydytojo nurodymų.
5. Inhaliacijos metu sėdėkite tiesiai ir atsipalaidavę prie stalo, o ne ant kėdės, kad nebūtų suspausti kvėpavimo takai ir sumažėtų g