Distributor
Microlife AG
Espenstrasse 139
9443 Widnau / Switzerland
www.microlife.com

EN SV FI DA
NO LV LT EE
RU

Professional
Compressor Nebuliser

NEB PRO

microlife®

NEB PRO

microlife®

IB NEB PRO N-V9 0919

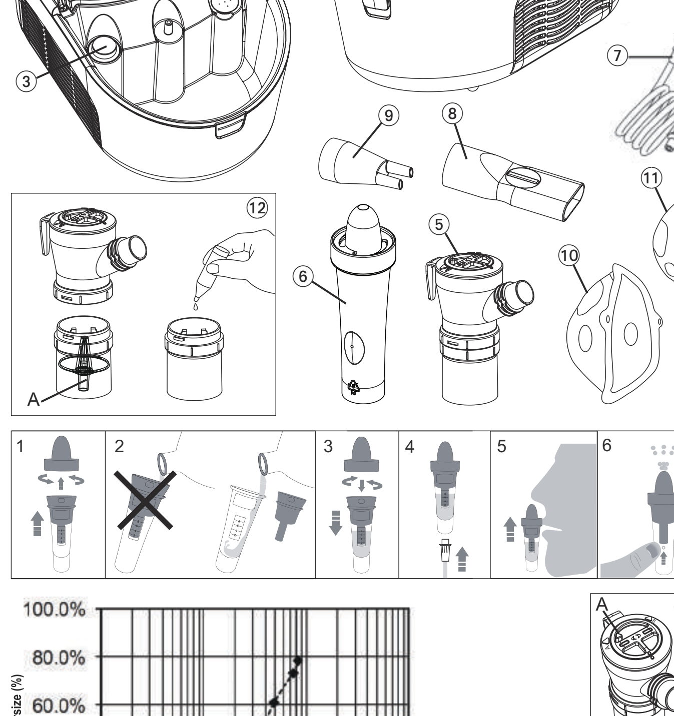

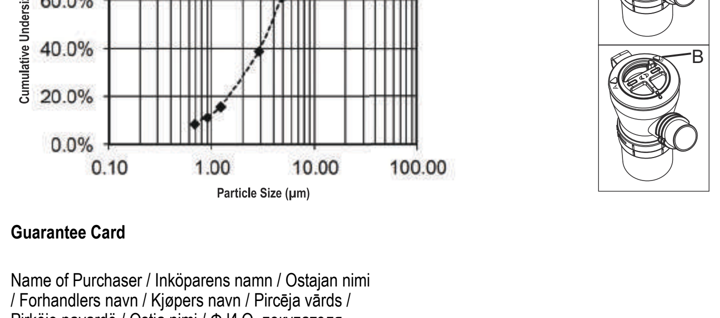

Guarantee Card

Name of Purchaser / Inköparens namn / Ostajan nimi / Forhandlers navn / Kjøpers navn / Pircēja vārds / Pirkėjo pavardė / Ostja nimi / Ф.И.О. покупателя

Serial Number / Serienummer / Sarjanumero / Serienummer / Serienummer / Sērijas numurs / Serijos numeris / Seerianumber / Серийный номер

Date of Purchase / Inköpsdatum / Ostopäivämäärä / Købsdato / Kjøpsdato / Iegādes datums / Pardavimo data / Ostukuupäev / Дата покупки

Specialist Dealer / Återförsäljare / Alan kauppias / Special-forhandler / Spesialist forhandler / Speciālists - pārstāvis / Pardavusi įstaiga / Ametlik müügiesindaja / Специализированный дилер

Globalcare Medical Technology Co., Ltd
7th Building, 39 Middle Industrial Main Road, European Industrial Zone, Xiaolan Town, 528415 Zhongshan City, Guangdong Province, PRC

EC REP Donawa Lifescience Consulting Srl
Piazza Albania, 10, 00153 Rome/Italy

CE0123

Compressor Nebuliser EN

① Piston compressor
② Power lead
③ ON/OFF Switch
④ Air filter compartment
⑤ Nebuliser
-A: Advanced treatment (position A)
-B: Short treatment (position B)
⑥ Nasal washer
⑦ Air hose
⑧ Mouthpiece with valve
⑨ Nose piece
⑩ Adult face mask
⑪ Child face mask
⑫ Filling the nebuliser
⑬ Assembling and usage of the nasal washer

Dear Customer,
This nebuliser is an aerosol therapy system suitable for domestic use. This device is used for the nebulisation of liquids and liquid medication (aerosols) and for the treatment of the upper and lower respiratory tract.
If you have any questions, problems or want to order spare parts please contact your local Microlife-Customer Service. Your dealer or pharmacy will be able to give you the address of the Microlife dealer in your country. Alternatively, visit the internet at www.microlife.com where you will find a wealth of invaluable information on our products.
Stay healthy – Microlife AG!

1. Explanation of symbols

- Electronic devices must be disposed of in accordance with the locally applicable regulations, not with domestic waste.
- Read the instructions carefully before using this device.
- Type BF applied part
- Class II equipment
- SN Serial number
- REF Reference number
- Manufacturer
- I ON
- O OFF
- IP21 Protection against solid foreign objects and harmful effects due to the ingress of water
- CE0123 CE Marking of Conformity

2. Important Safety Instructions

- Follow instructions for use. This document provides important product operation and safety information regarding this device. Please read this document thoroughly before using the device and keep for future reference.
- This device may only be used for the purposes described in these instructions. The manufacturer cannot be held liable for damage caused by incorrect application.
- Do not operate the unit in presence of any anesthetic mixture inflammable with oxygen or nitrogen protoxide.
- This device is not suitable for anaesthesia and lung ventilation.
- This device should only be used with original accessories as shown in these instructions.
- Do not use this device if you think it is damaged or notice anything unusual.
- Never open this device.
- This device comprises sensitive components and must be treated with caution. Observe the storage and operating conditions described in the «Technical Specifications» section.
- Protect it from:
  - water and moisture
  - extreme temperatures
  - impact and dropping
  - contamination and dust
  - direct sunlight
  - heat and cold
- Comply with the safety regulations concerning the electrical devices and in particular:
  - Never touch the device with wet or moist hands.
  - Place the device on a stable and horizontal surface during its operation.
  - Do not pull the power cord or the device itself to unplug it from the power socket.
  - The power plug is a separate element from the grid power; keep the plug accessible when the device is in use.
- Before plugging in the device, make sure that the electrical rating, shown on the rating plate on the bottom of the unit, corresponds to the mains rating.
- In case the power plug provided with the device does not fit your wall socket, contact qualified personnel for a replacement plug with that of a suitable one. In general, the use of adapters, simple or multiple, and/or extension cables is not recommended. If their use is indispensable, it is necessary to use types complying with safety regulations, paying attention that they do not exceed the maximum power limits, indicated on adapters and extension cables.
- Do not leave the unit plugged in when not in use; unplug the device from the wall socket when it is not in operation.
- The installation must be carried out according to the instructions of the manufacturer. An improper installation can cause damage to persons, animals or objects, for which the manufacturer cannot be held responsible.
- Do not replace the power lead of this device. In case of a power lead damage, contact a technical service center authorized by the manufacturer for its replacement.
- The power supply cord should always be fully unwound in order to prevent dangerous overheating.
- Before performing any maintenance or cleaning operation, turn off the device and disconnect the plug from the main supply.
- Only use the medication prescribed for you by your doctor and follow your doctor's instructions with regard to dosage, duration and frequency of the therapy.
- Do not use following medication: NEBUDOSE hyaluronic.
- Depending on the pathology, only use the treatment that is recommended by your doctor.
- Only use the nose piece if expressly indicated by your doctor, paying special attention NEVER to introduce the bifurcations into the nose, but only positioning them as close as possible.
- Check in the medicine instruction leaflet for possible contraindications for use with common aerosol therapy systems.
- Do not position the equipment so that it is difficult to operate the disconnection device.
- For greater hygienic safety, do not use the same accessories for more than one person.
- Never bend the nebuliser over 60°.
- Do not use this device close to strong electromagnetic fields such as mobile telephones or radio installations. Keep a minimum distance of 3.3 m from such devices when using this device.

Ensure that children do not use this device unsupervised; some parts are small enough to be swallowed. Be aware of the risk of strangulation in case this device is supplied with cables or tubes.

⚠ Use of this device is not intended as a substitute for a consultation with your doctor.

3. Preparation and Usage of this Device

Prior to using the device for the first time, we recommend cleaning it as described in the section «Cleaning and Disinfecting».
1. Assemble the nebuliser kit. Ensure that all parts are complete.
2. Fill the nebuliser with the inhalation solution as per your doctor's instructions. Ensure that you do not exceed the maximum level.
3. Connect the nebuliser with the air hose ⑦ to the compressor ① and plug the power lead ② into the socket (230V, 50 Hz AC).
4. To start the treatment, set ON/OFF switch ③ into the «I» position.
   - The mouthpiece gives you a better drug delivery to the lungs.
   - Choose between adult ⑩ or child face mask ⑪ and make sure that it encloses the mouth and nose area completely.
   - Use all accessories including the nose piece ⑨ as prescribed by your doctor.
5. During inhalation, sit upright and relaxed at a table and not in an armchair, in order to avoid compressing your respiratory airways and impairing the treatment effectiveness. **Do not lie down while inhaling.** Stop inhalation if you feel unwell.
6. After completing the inhalation period recommended by your doctor, switch the ON/OFF switch ③ to position «O» to turn off the device and unplug it from the socket.
7. Empty the remaining medication from the nebuliser and clean the device as described in the section «Cleaning and Disinfecting».

☞ The device requires no calibration.

⚠ No modification to the device is permitted.

4. NEB 2 in 1 - Aerosol therapy

The advanced «NEB 2 in 1» aerosol therapy allows effective treatments of the medium and lower respiratory tract (asthma, chronic bronchitis, cystic fibrosis etc.).

Advanced treatment
This treatment option allows the maximum amount of medication to be delivered thus reaching the respiratory capacity of each patient. The valve system optimally adapts the flow of medication during inhalation, reducing medication loss during exhalation.
Use the breath-enhanced valve system (synchronized with breathing) to optimize the therapeutic effects of the medication and to get the maximal benefit.
- Close the valve on the nebuliser top ⑤-A (position A) and use the mouthpiece with expiratory valve ⑧.
- Fill with medication ⑫ and connect the nebuliser top to the nebuliser bottom by rotating it clockwise.
- Follow the usage steps as described in «Section 3.».

☞ To enable the synchronized with breathing function of the nebuliser, use only the mouthpiece with the expiration valve ⑧. Do not use with masks or nose piece.

Short treatment
The therapeutic session will be reduced if the valve is open (position B) ⑤-B.

☞ A synchronized nebulisation is not possible using this treatment option.

5. Nasal washer

The nasal washer ⑥ is a medical device suitable for cleaning nasal cavities. The nasal washer helps to moisturize the nasal mucosa and creates a micronized jet for the treatment of respiratory problems of the upper airways (allergic and nonallergic rhinitis, rhinosinusitis, nasal polyps etc.).
1. Remove the nasal washer cover ⑬-1 by rotating counter clockwise.
2. Fill the container of the nasal washer with isotonic solution ⑬-2. Ensure that you do not exceed the maximum level.
3. Close the cover tightly by rotating clockwise ⑬-3.
4. Connect the nasal washer with the air hose ⑬-4 to the compressor ① and plug the power lead ② into the socket (230V, 50 Hz AC).
5. Close the non-treated nostril with your finger.
6. Position the nasal washer cover on nostril and inhale through the nose ⑬-5.
7. Switch the ON/OFF switch ③ to position «I» to turn on the device and place your finger over the aperture on the nasal washer to start the treatment ⑬-6.

☞ We recommend changing from one nostril to the other every 10-20 seconds.

☞ Children and people in need of care must be assisted for usage.

⚠ Only use with isotonic saline solution.

6. Cleaning and Disinfecting

Thoroughly clean all components to remove medication residuals and possible impurities after each treatment. Use a soft and dry cloth with non-abrasive cleaners to clean the compressor.

⚠ Make sure that the internal parts of the device are not in contact with liquids and that the power plug is disconnected.

Cleaning and disinfecting of the accessories
Follow carefully the cleaning and disinfecting instructions of the accessories as they are very important to the performance of the device and success of the therapy.

Before and after each treatment
Disassemble the nebuliser ⑤ by turning the top counter-clockwise and remove the medicine conduction cone. Wash the components of the disassembled nebuliser, the mouthpiece, nose piece and masks by using tap water; dip in boiling water for 5 minutes. Reassemble the nebuliser components and connect it to the air hose connector, switch the device on and let it work for 10-15 minutes.

☞ Wash the air tube with warm water.

☞ Only use cold disinfecting liquids following the manufacturer's instructions.

⚠ Do not boil nor autoclave the air tube.

7. Maintenance, Care, and Service

Order all spare parts from your dealer or pharmacist, or contact Microlife-Service (see foreword).

Replacement of the nebuliser
Replace the nebuliser ⑤ after a long period of inactivity, in cases where it shows deformities, breakage, or when the vaporiser head ⑫-A is obstructed by dry medicine, dust, etc. We recommend to replace the nebuliser after a period between 6 months and 1 year depending on the usage.

⚠ Only use original nebulisers!

Replacement of the air filter
In normal conditions of use, the air filter ④ must be replaced approximately after 500 working hours or after each year. We recommend to periodically check the air filter (10-12 treatments) and if the filter shows a grey or brown colour or is wet, replace it. Extract the filter and replace it with a new one.

☞ Do not try to clean the filter for reusing it.

☞ The air filter shall not be serviced or maintained while in use with a patient.

⚠ Only use original filters! Do not use the device without filter!

8. Malfunctions and Actions to take

The device cannot be switched on
- Ensure the power lead ② is correctly plugged into the socket.
- Ensure the ON/OFF switch ③ is in the position «I».

The nebuliser functions poorly or not at all
- Ensure the air hose ⑦ is correctly connected at both ends.
- Ensure the air hose is not squashed, bent, dirty or blocked. If necessary, replace with a new one.
- Ensure the nebuliser ⑤ is fully assembled and the colored vaporiser head ⑫-A is placed correctly and not obstructed.
- Ensure the required medication has been added.

9. Guarantee

This device is covered by a **5 year guarantee** from the date of purchase. The guarantee is valid only on presentation of the guarantee card completed by the dealer (see back) confirming date of purchase or the receipt.
- The guarantee covers only the compressor. The replaceable components like nebuliser, masks, mouthpiece, air hose, and filters are not included.
- Opening or altering the device invalidates the guarantee.
- The guarantee does not cover damage caused by improper handling, accidents or non-compliance with the operating instructions.

10. Technical Specifications

Nebulisation rate:	0.37 ml/min. (NaCl 0.9%)
Particle size:	57% < 5 µm 3.5 µm (MMAD)
Max. free air flow:	15 l/min.
Operating air flow:	5.31 l/min.
Acoustic noise level:	52 dBA
Power source:	230V, 50 Hz AC
Power lead length:	1.6 m
Nebuliser capacity:	min. 2 ml; max. 8 ml
Residual volume:	0.8 ml
Operating limits:	Continuous use
Operating conditions:	10 - 40 °C / 50 - 104 °F 30 - 85 % relative maximum humidity 700 - 1060 hPa Atmospheric pressure
Storage and shipping conditions:	-20 - +60° C / -4 - +140 °F 10 - 95 % relative maximum humidity 700 - 1060 hPa Atmospheric pressure
Weight:	1765 g
Dimensions:	289 x 180 x 127 mm
IP Class:	IP21
Reference to standards:	EN13544-1;EN60601-1; EN60601-2;EN60601-1-6; IEC 60601-1-11
Expected service life:	1000 hours

This device complies with the requirements of the Medical Device Directive 93/42/EEC.
Class II device as regards protection against electric shocks. Nebuliser, mouthpiece and masks are type BF applied parts.

⚠ The technical specifications may change without prior notice.

Inhalator med kolvkompressor SV

① Kolvkompressor
② Elsladd
③ ON/OFF brytare
④ Luftfilterfack
⑤ Inhalator
-A: Avancerad behandling (position A)
-B: Kort behandling (position B)
⑥ Nässköljare
⑦ Luftslang
⑧ Munstycke med ventil
⑨ Nässtycke
⑩ Ansiktsmask, vuxen
⑪ Ansiktsmask, barn
⑫ Påfyllning av nebulisator
⑬ Montering och användning av nässköljaren

Bäste kund
Denna inhalator är ett behandlingssystem för hemmabruk. Denna utrustning är gjord för inhalation av vätskor och mediciner i vätskeform (aerosoler) och för behandling av övre och lägre luftvägarna.
Om du har frågor, problem eller vill beställa reservdelar ber vi dig kontakta lokal Microlifes kundservice. Din återförsäljare eller ditt apotek kan ge dig kontaktuppgifter till en Microlife-representant i ditt land. Alternativt kan du besöka adressen www.microlife.com där du finner värdefull information om våra produkter.
Med önskan om ett hälsosamt liv – Microlife AG!

1. Förklaring av symboler

- Elektroniska instrument skall avfallshanteras enligt gällande miljölagstiftning och får inte kastas i hushållssoporna.
- Läs instruktionerna noggrant innan du använder instrumentet.
- Tillämplighetsklass BF
- Klass II utrustning
- SN Serienummer
- REF Referens nummer
- Tillverkare
- I På (ON)
- O Avstängd (OFF)
- IP21 Skydd mot främmande fasta föremål och skadligt inträngande vatten
- CE0123 Märkning för överensstämmelse (konformitet)

2. Viktiga säkerhetsinstruktioner

- Följ instruktionerna för användning. Detta dokument ger viktig information om funktion och säkerhet för denna utrustning. Var vänlig och läs detta dokument noggrant före användning av utrustningen och behåll dokumentet för framtida referens.
- Detta instrument får endast användas för de ändamål som beskrivs i detta häfte. Tillverkaren ansvarar inte för skador som uppstått på grund av felaktig användning.
- Använd ej utrustningen i närvaro av brandfarliga bedövningsmedel med syre och kväveoxid.
- Apparaten är inte lämplig för anestesi och lungventilation.
- Apparaten ska endast användas med originaltillbehör enligt bruksanvisningen.
- Använd inte instrumentet om du tror att det är skadat eller inte fungerar normalt.
- Öppna aldrig instrumentet.
- Instrumentet innehåller känsliga komponenter och skall hanteras varsamt. Följ förvarings- och användningsinstruktionerna i avsnittet «Technical Specifications».
- Skydda instrumentet mot:
  - Vatten och fukt
  - Extremt hög temperatur
  - Stötar och fall
  - Smuts och damm
  - Direkt solljus
  - Värme och kyla
- Utrustningen överensstämmer med säkerhetsregler beträffande elektrisk utrustning och särskilt avseende:
  - Berör aldrig utrustningen med våta eller fuktiga händer.
  - Placera utrustningen på en stabil och horisontell yta när den används.
  - Dra ej i nätsladden eller själva utrustningen för att koppla bort den från eluttaget.
  - Stickkontakten är en separat enhet från elnätet, håll stickkontakten åtkomlig/ansluten när utrustningen används.
- Innan anslutning av utrustningen, kontrollera att den elektrisk märkning, som visas på märk- plattan bak på utrustningen, stämmer överens med elnätets uppgifter.
- Om nätkontakten som levereras med utrustningen ej passar till Ert vägguttag, kontakta en godkänd elektriker för att byta till en kontakt som passar ert vägguttag. Generellt avråder vi från att använda adapter (enkel eller multi) eller förlängningskablar. Om användning av dessa är oumbärligt, är det nödvändigt att använda sådana som överensstämmer med säkerhetsreglerna, ta hänsyn till att max effektgränser ej överskrids, anges på adaptern och på förlängningskablarna.
- Lämna inte utrustningen ansluten när den ej används, koppla ur utrustningen från vägguttaget när den ej används.
- Anslutningen måste göras enligt tillverkarens instruktioner. En felaktig anslutning kan orsaka skada på person, djur eller föremål, för detta kan tillverkaren ej hållas ansvarig för.
- Byte ej ut strömkabeln på denna utrustning. Om strömkabeln blivit skadad, kontakta ett tekniskt service center som är godkänt av tillverkaren, för byte av kabeln.
- Strömkabeln skall alltid vara helt oskadad för att skydda mot farlig överhettning.
- Innan underhåll eller rengöring utförs, stäng av utrustningen och koppla ur den från strömkällan (vägg kontakten).
- Använd endast den medicinlösning som din läkare har ordinerat och följ läkarens instruktioner beträffande läkemedelsdos, behandlingslängd och behandlingsfrekvens.
- Använd inte följande läkemedel: NEBUDOSE hyaluronisk.
- Beroende på patologi, använd bara behandling som är rekommenderat av din läkare.
- Använd endast näsanslutningen om detta uttryckligen har anvisats av din läkare. Var extra uppmärksam med att ALDRIG föra in förgreningen i näsan, men endast anslut endast så nära som möjligt.
- Kontrollera medicin informationen (bipacksedeln) för möjlig kontraindikationer, vid användning av vanlig aerosol terapisystem.
- Placera ej utrustningen så att den är svårt att använda urkopplad.
- För bättre hygienisk säkerhet, använd ej samma tillbehör för mer än en person.
- Luta aldrig inhalatorn mer än 60°.
- Använd inte instrumentet i närheten av elektromagnetiska starka fält, t.ex. installationer av mobiltelefoner eller radioapparater. Håll ett avstånd på minst 3.3 m från sådan utrustning när detta instrument används.

Se till att instrumentet inte hanteras av små barn. Vissa delar är tillräckligt små för att kunna sväljas. Var medveten om risken för strypning I det fall detta instrument är utrustad med kablar och slangar.

⚠ Användning av apparaten är inte avsedd att ersätta konsultation med din läkare.

3. Iordningsställande och användning av apparaten

Innan apparaten används första gången bör den rengöras enligt beskrivningen i avsnitt «Rengöring och desinficering».
1. Montering och användning av nässköljaren.
2. Fyll inhalatorn med inhalationslösning enligt din läkares ordination. Var noga med att inte överskrida den maximalt tillåtna nivån.
3. Anslut inhalatorn med luftslangen ⑦ till kompressorn ① och sätt elsladden ② i eluttaget (230V, 50 Hz AC).
4. Ställ ON/OFF brytaren ③ på «I» för att starta apparaten.
   - Munstycket ger en effektivare tillförsel av medicin till lungorna.
   - Välj mellan ansiktsmask för vuxna ⑩ eller för barn ⑪. Var noga med att masken helt täcker området runt mun och näsa.
   - Använd alla tillbehör inklusive nässtycket ⑨ enligt din läkares ordination.
5. Under inhalation, sitt upprätt och avslappat vid ett bord och ej i en stol med armstöd, för att undvika att komprimera dina andningsvägar och försämra effektiviteten av behandlingen. **Ligg inte ner under inhalation.** Avbryt inhalationen om du inte mår bra.
6. När den rekommenderade inhalationsperioden är över, ställer du ON/OFF brytaren ③ på «O» för att stänga av apparaten. Dra ut sladden från eluttaget.
7. Töm ut kvarvarande medicin och rengör apparaten enligt beskrivningen i avsnitt «Rengöring och desinficering».

☞ Utrustningen behöver ej kalibreras.

⚠ Ingen modifikation/ändring av utrustningen är tillåten.

4. NEB 2 i 1 - Inhalationsbehandling

Detta avancerade «NEB 2 i 1» instrument för nebulisering är anpassat för effektiv inhalationsbehandling av sjukdomar i nedre luftvägar (astma, kronisk bronkit, KOL, cystisk fibros etc.).

Avancerad behandling
Det här behandlingsalternativet gör att maximal mängd läkemedel kan tillföras då varje patients andningskapacitet utnyttjas. Ventilsystemet anpassar läkemedelsflödet så att det är optimalt under inhalering. Detta minskar läkemedelsförlusten under utandning.
Använd det andningsstyrda ventilsystemet (synkroniserar nebuliseringen med inandningen) för att optimera behandlingen och få maximal behandlingseffekt.
- Stäng ventilen på nebulisatorns överdel ⑤-A (position A) och använd munstycket med utandningsventil ⑧.
- Fyll på medicinlösning ⑫ och anslut den övre delen av nebulisatorn till den undre genom att skruva medsols.
- Följ andvändningsstegen i «Avsnitt 3.».

☞ För att aktivera funktionen andningssynkronisering på nebulisatorn, använd utandningsventilen ⑧. endast med munstycket. Använd inte med mask eller nässtycke.

Kortvarig behandling
Den terapeutiska behandlingen kommer att reduceras om ventilen är öppen (position B) ⑤-B.

☞ Synkroniserad nebulisering är inte möjlig med detta behandlingsalternativ.

5. Nässköljare

Nässköljaren ⑥ är en medicinsk utrustning som lämpar sig för rengöring av näshålorna. Nässköljaren hjälper till att återfukta nässlemhinnan och skapar en mikroniserad stråle för behandling av andningsproblem i de övre luftvägarna (allergisk och icke allergisk rinit, rhinosinusit, näspolyper osv.).
1. Avlägsna nässköljarens lock ⑬-1 genom att vrida det moturs.
2. Fyll nässköljarens behållare med isotonisk lösning ⑬-2. Se till att du inte överskrider maximal nivå.
3. Stäng locket ordentligt genom att vrida det medurs ⑬-3.
4. Anslut nässköljaren med luftslangen ⑬-4 till kompressor ① och sätt i strömsladden ②i uttaget (230V, 50 Hz AC).
5. Täpp till den andra näsborren med ditt finger.
6. Positionera nässköljarens lock på näsborren och andas in genom näsan ⑬-5.
7. Knäpp på strömbrytaren ③ till position «I» för att slå på utrustningen och placera ditt finger över nässköljarens öppning för att starta behandlingen ⑬-6.

☞ Vi rekommenderar att man växlar mellan näsborrarna med 10-20 sekunders mellanrum.

☞ Barn och handikappade måste får hjälp med användningen.

⚠ Använd endast med isotonisk saltlösning.

6. Rengöring och desinficering

Rengör noga alla delar för att ta bort medicinrester och möjlig smuts efter varje behandling.
Använd en torr mjuk trasa med icke slipande rengöringsmedel för att rengöra kompressorn.

⚠ Säkerställ att the interna utrustningsdelarna inte kommer i kontakt med vätskor och att anslutningskontakten är utdragen.

Rengöring och desinfektion av tillbehören
Följ noggrant rengörings- och desinfektionsföreskrifterna för tillbehören då de är mycket viktiga för utrustnings funktion och terapi resultatet.

Innan och efter varje behandling
Plocka isär nebulisatorn ⑤ genom att vrida överdelen moturs och avlägsna konen som leder läkemedlet. Skölj komponenterna på den isärtagna nebulisatorn (munstycket, nässtycket och maskar) med kranvatten. Sänk ned dem i kokande vatten i 5 minuter. Montera ihop nebulisatorns komponenter igen och anslut den till luftslangsadaptern. Slå på enheten och låt den arbeta i 10-15 minuter.

☞ Skölj luftslangen i varmt vatten.

☞ Använd endast kallt desinfektionsmedel och följ tillverkarens instruktioner.

⚠ Varken koka eller autoklavera luftslangen.

7. Underhåll, skötsel och service

Beställ alla reservdelar från din leverantör eller apotek, eller kontakta Microlife-service (se förord).

Utbyte av inhalatordelen
Byt ut inhalatordelen ⑤ efter en lång period då den ej använts, eller om den är deformerad, skadad, eller om förångar huvudet ⑫-A är blockerat av torr medicin, damm etc. Vi rekommendera att byta ut inhalatordelen efter 6 till 12 månaders användning beroende på hur mycket den används.

⚠ Använd bara original inhalator!

Utbyte av luftfilter
Vid normal användning luftfiltret ④ måste bytas ungefär efter 500 timmar eller efter varje år. Vi rekommenderar att regelbundet kontrollera luftfiltret (10-12 behandlingar) och om filtret visar en grå eller brun färg eller om det är vått. Dra ut filtret och byt ut det mot ett nytt.

☞ Rengöra ej filtret för återanvändning.

☞ Luftfiltret skall ej servas eller underhållas när det används av en patient.

⚠ Använd endast original filter! Använd ej utrustning utan filter!

8. Funktionsstörningar och åtgärder

Det går inte att starta apparaten
- Kontrollera att elsladden ② sitter ordentligt i eluttaget.
- Kontrollera att ON/OFF brytaren ③ står på «I».

Inhalatorn fungerar dåligt eller inte alls
- Kontrollera att luftslangen ⑦ är korrekt ansluten i båda ändarna.
- Kontrollera att luftslangen inte är klämd, böjd, smutsig eller blockerad. Byt ut den om det behövs.
- Kontrollera att inhalatorn ⑤ har satts ihop korrekt och att den färgade droppfördelare ⑫-A är korrekt placerad och inte hindras.
- Kontrollera om erforderlig medicin har fyllts på.

9. Garanti

Detta instrument har **5 års garanti** från inköpsdatum. Garantin gäller endast om garantibeviset, ifyllt av återförsäljaren (se baksidan) uppvisas tillsammans med inköpskvitto eller bevis för inköpsdatum.
- Garantin gäller endast för kompressorn. Utbytesdelar som inhalator, masker, munstycke, luftslang och filter ingår inte.
- Garantin gäller inte om instrumentet öppnats eller modifierats.
- Garantin gäller ej för skada som orsakas genom olämplig hantering, olyckor eller på grund av att användningsinstruktionerna ej följs.

10. Tekniska data

Inhalationsintervall:	0.37 ml/min. (NaCl 0.9%)
Partikelstorlek:	57% < 5 µm 3.5 µm (MMAD)
Max. fritt flöde:	15 l/min.
Verksam luftström:	5.31 l/min.
Akustisk ljudnivå:	52 dBA
Strömkälla:	230V, 50 Hz AC
Längd elsladd:	1.6 m
Inhalationskapacitet:	min. 2 ml; max. 8 ml
Restvolym:	0.8 ml
Användningsbegränsning:	Får användas kontinuerligt
Driftsförhållanden:	10 - 40 °C / 50 - 104 °F 30 - 85 % maximal relativ luftfuktighet 700 - 1060 hPa (atm)
Förvarings- och frakt-förhållanden:	-20 - +60° C / -4 - +140 °F 10 - 95 % maximal relativ luftfuktighet 700 - 1060 hPa (atm)
Vikt:	1765 g
Dimensioner:	289 x 180 x 127 mm
IP Klass:	IP21
Uppfyllda normer:	EN13544-1;EN60601-1; EN60601-2;EN60601-1-6; IEC 60601-1-11
Förväntad användningstid:	1000 timmar

Instrumentet uppfyller de krav som ställs i EU:s direktiv 93/42/EEC.
Klass II utrustning som behöver skydd mot elektrisk chock/stötar.
För inhalatorn, munstycke och masken tillämpas typ BF.

⚠ Tekniska specifikationer kan ändras utan föregående information.

Pienikokoinen kompressorisumutin FI

① Mäntäkompressori
② Virtajohto
③ ON/OFF-kytkin
④ Ilmansuodatinlokero
⑤ Sumutin
-A: Tehohoito (asento A)
-B: Perushoito (asento B)
⑥ Nenäsuihkutin
⑦ Ilmaletku
⑧ Suukappale venttiilillä
⑨ Nenäkappale
⑩ Aikuisten maski
⑪ Lasten maski
⑫ Sumuttimen täyttö
⑬ Nenäsuihkuttimen kokoaminen ja käyttö

Hyvä asiakas,
Tämä sumutin on aerosolihoitolaitejärjestelmä, joka soveltuu kotikäyttöön. Tätä laitetta käytetään nesteiden ja nestemäisten lääkkeiden (aerosolien) sumutukseen ja ylempien- ja alempien hengitysteiden hoitoon.
Jos sinulla on kysyttävää, ongelmia tai, jos tarvitset varaosia, ota yhteys paikalliseen Microlife-asiakaspalveluusi. Saat paikallisen Microlife-jälleenmyyjän osoitteen kauppiaaltasi tai apteekistasi. Voit vaihtoehtoisesti käydä www.microlife.fi-sivustollamme, josta löydät paljon tuotteitamme koskevia tärkeitä tietoja.
Pysy terveenä – Microlife AG!

1. Symbolien selitykset

- Elektroniset laitteet täytyy hävittää paikallisten, voimassa olevien määräysten mukaisesti eikä kotitalousjätteiden mukana.
- Lue ohjeet huolellisesti ennen kuin käytät laitetta.
- Soveltuvuusluokka BF
- Luokan II laite
- SN Sarjanumero
- REF Viitenumero
- Valmistaja
- I Päällä (ON)
- O Pois päältä (OFF)
- IP21 Suojaa vierailta esineiltä ja vedessä olevilta haitallisilta vaikutuksilta, jotka voivat tukkia laitteen.
- CE0123 CE vaatimusten mukainen merkintä

2. Tärkeät turvallisuusohjeet

- Tämä ohjekirja sisältää tärkeitä laitteen käyttö- ja turvallisuusohjeita. Lue ohjekirja huolellisesti ennen laitteen käyttöönottoa ja noudata tarkoin siinä annettuja ohjeita. Säilytä ohjekirja myöhempää käyttöä varten.
- Tätä laitetta saa käyttää ainoastaan näissä ohjeissa mainittuihin tarkoituksiin. Valmistaja ei ole vastuussa väärinkäytöstä aiheutuneista vahingoista.
- Älä käytä laitteessa mahdollisia anestesia sekoituksia, jotka palavat hapella tai typellä.
- Tämä laite ei sovi käytettäväksi anestesiaan eikä keuhkotuuletukseen.
- Tätä laitetta tulee käyttää vain alkuperäisten varusteiden kanssa näissä ohjeissa kuvatulla tavalla.
- Älä käytä laitetta, jos uskot sen olevan vaurioitunut tai jos huomaat jotakin epätavallista.
- Älä koskaan pura laitetta.
- Laitteessa on herkkiä osia ja sitä täytyy käsitellä varoen. Noudata säilytys- ja käyttöolosuhteita koskevia neuvoja, jotka on mainittu «Tekniset tiedot» -kappaleessa!
- Suojaa laitetta seuraavilta:
  - vesi ja kosteus
  - äärimmäiset lämpötilat
  - iskut ja putoamiset
  - lika ja pöly
  - suora auringonvalo
  - kuumuus ja kylmyys
- Noudata sähkölaitteita erityisesti koskevia turvallisuusohjeita:
  - Älä koskaan kosketa laitetta märin tai kostein käsin.
  - Aseta laite tukevasti ja horisontaalisesti sen käytön ajaksi.
  - Älä irrota virtajohtoa vetämällä vaan irroita se käsin pistorasiasta.
  - Virtajohto toimii erillisenä elementtinä pistoketulpasta, pidä pistoke käsilläsi, kun käytät laitetta.
- Ennen laitteen kytkemistä, varmista että sähkömerkinnät, jotka näkyvät laitteen pohjassa, vastaavat sähköverkon luokitusta.
- Siinä tapauksessa, jos laitteen pistoke ei sovi pistorasiaan, ota yhteyttä ammattihenkilöön, joka voi vaihtaa pistokkeen. Yleensä käytetään adaptereita, yhtä tai useampaa ja/tai jatkojohtoa ei suositella käytettäväksi. Jos jatkojohdon käyttö on välttämätöntä, niin on tarpeellista noudattaa turvallisuusmääräyksiä, kiinnittäen huomiota siihen, että käyttö ei saa ylittää maksimi tehorajoja, koskee myös adaptereita ja jatkojohtoja.
- Älä pidä laitetta kytkettynä, kun sitä ei käytetä; irroita laite pistorasiasta, kun se ei ole toiminnassa.
- Asennus on suoritettava valmistajan ohjeiden mukaisesti. Virheellisestä asennuksesta voi koitua vahinkoa ihmisille, eläimille tai esineille, joista valmistaja ei ole vastuussa.
- Älä vaihda tämän laitteen virtajohtoa. Vahingoittuneen virtajohdon tapauksessa, ota yhteyttä valmistajan valtuuttamaan tekniseen palveluun johdon vaihtamiseksi.
- Virtajohdon pitää olla aina täysin aukirullattu, vaaralisen ylikuumentumisen estämiseksi.
- Ennen laitteen huoltoa ja puhdistusta, sammuta laite ja irrota pistoke sähköpistokkeesta.
- Käytä vain lääkärisi määräämää lääkeainetta ja noudata lääkärisi ohjeita koskien annostusta sekä hoidon kestoa ja tiheyttä.
- Älä käytä seuraavia lääkkeitä: NEBUDOSE-hyaluronihappo.
- Taudista riippuen, käyttäkää vain lääkärin suosittelemaa hoitoa.
- Käytä nenäkappaletta, jos lääkärisi nimenomaan niin antaa ymmärtää, kiinnittäen erityistä huomiota, älä KOSKAAN laita haarakappaleita nenän sisään, vain niin lähelle kuin mahdollista.
- Tarkista lääkkeen käyttöohjeesta mahdolliset kontraindikaatiot käytettäessä yhdessä sumutin terapia järjestelmän kanssa.
- Älä sijoita laitetta, niin että on vaikea sammuttaa laitetta.
- Suuremman hygienisuus turvallisuuden takaamiseksi älä käytä laitetta kuin yhdelle henkilölle.
- Älä milloinkaan taivuta sumutinta yli 60°.
- Älä käytä laitetta vahvojen sähkömagneettisten kenttien, kuten matkapuhelimien tai radiolaitteiden lähellä. Pidä mittari vähintään 3,3 m etäisyydellä edellä mainituista laitteista käyttäessäsi sitä.

Huolehdi siitä, että lapset eivät käytä laitetta ilman valvontaa; jotkut osat ovat tarpeeksi pieniä nieltäviksi. Ole tietoinen tukehtumisvaaran riskistä siinä tapauksessa, että laitteen mukana toimitetaan kaapeleita ja putkia.

⚠ Tämän laitteen käyttö ei ole tarkoitettu korvaamaan lääkärin ohjeita.

3. Laitteen valmistelu ja käyttö

Ennen kuin laitetta käytetään ensimmäistä kertaa, suosittelemme sen puhdistamista kuten kappaleessa «Puhdistus ja desinfiointi» on kuvattu.
1. Kokoa sumutinsarja. Varmista, että kaikki osat ovat ehjiä.
2. Täytä sumutin sisäänhengitettävällä liuoksella lääkärisi ohjeiden mukaisesti. Varmista, ettet ylitä maksimitasoa.
3. Kytke sumutin ilmaletkuineen ⑦ kompressoriin ① ja laita virtajohto ② pistorasiaan (230V, 50 Hz AC).
4. Kytke laite päälle laittamalla ON/OFF-kytkin ③ «I»-asentoon.
   - Suukappale kuljettaa lääkeaineen paremmin keuhkoihin.
   - Valitse joko aikuisen ⑩ tai lapsen maski ⑪ ja varmista, että se peittää suun ja nenän täysin.
   - Käytä kaikkia lisäosia, mukaanlukien nenäkappaletta ⑨, lääkärisi määräämällä tavalla.
5. Inhalaatiohoidon aikana istu suorassa ja rentona pöydän ääressä, ei nojatuolissa, jotta vältetään omien hengitysteiden kokoonpuristumista ja haitataan hoidon tehokkuutta. **Älä käy makuulle inhalaatiohoidon aikana.** Lopeta hoito, jos voit huonosti.
6. Kun lääkärisi suosittelema sisäänhengitysaika on täyttynyt, kytke laite pois päältä laittamalla ON/OFF-kytkin ③ «O»-asentoon ja irrota se pistorasiasta.
7. Tyhjennä jäljelle jäänyt lääkeaine sumuttimesta ja puhdista laite kuten kappaleessa «Puhdistus ja desinfiointi» on kuvattu.

☞ Laitetta ei tarvitse kalibroida.

⚠ Muutosten tekeminen laitteeseen ei ole sallittua.

4. NEB 2 in 1 - Aerosolihoito

Kehittynyt «NEB 2 in 1» aerosolihoito mahdollistaa tehokkaan keski- ja alahengitysteiden hoidon (astma, krooninen keuhkoputkenpulehdus, kystinen fibroosi jne).

Kehittynyt hoito
Tämä hoitomuoto mahdollistaa suurimman mahdollisen lääkemäärän antamisen kunkin potilaan hengityskapasiteetin mukaisesti. Venttiilijärjestelmä mukauttaa lääkkeen virtauksen optimaalisesti sisäänhengityksen aikana, minkä ansiosta lääkettä menee mahdollisimman vähän hukkaan uloshengityksen aikana.
Käytä hengityksen huomioivaa venttiilijärjestelmää (synkronoitu hengityksen kanssa) optimoidaksesi lääkityksen hoitavat vaikutukset ja saavuttaaksesi maksimaalisen hyödyn.
- Sulje sumuttimen yläosassa oleva venttiili ⑤-A (asento A) ja käytä suukappaletta, jossa on uloshengitysventtiili ⑧.
- Täytä lääkkeellä ⑫ ja kiinnitä sumuttimen yläosa sumuttimen alaosaan kiertämällä myötäpäivään.
- Seuraa käyttöohjeistusta kuten kohdassa «3.» on kuvattu.

☞ Voit mahdollistaa synkronoinnin sumuttimen hengitystoiminnon kanssa käyttämällä ainoastaan suukappaletta, jossa on uloshengitysventtiili ⑧. Älä käytä maskien tai nenäkappaleen kanssa.

Lyhyt hoito
Terapeuttinen hyöty pienenee, jos venttiili on auki (asento B) ⑤-B.

☞ Synkronoitu sumutus ei ole mahdollinen tätä hoitomuotoa käytettäessä.

5. Nenäsuihkutin

Nenäsuihkutin ⑥ on nenäonteloiden puhdistamiseen soveltuva lääkinnällinen laite. Nenäsuihkutin auttaa kosteuttamaan nenän limakalvoja ja tuottaa mikronoidun suihkeen ylähengitysteiden hengitysongelmien hoitamiseen (allerginen ja ei-allerginen nuha, rinosinuiitti, nenän polyypit jne.).
1. Irrota nenäsuihkuttimen suoja ⑬-1 kiertämällä sitä vastapäivään.
2. Lisää nenäsuihkuttimen säiliöön isotonista liuosta ⑬-2. Varmista, ettet ylitä enimmäisrajaa.
3. Sulje suoja tiukasti kiertämällä sitä myötäpäivään ⑬-3.
4. Yhdistä nenäsuihkutin ja ilmaletku ⑬-4 kompressoriin ① ja liitä virtajohto ② pistorasiaan (230V, 50 Hz AC).
5. Paina hoitamaton sierain kiinni sormellasi.
6. Aseta nenäsuihkuttimen suoja sieraimeen ja hengitä sisään nenän kautta ⑬-5.
7. Kytke laite päälle siirtämällä ON/OFF-kytkin ③ asentoon «I» ja aloita hoito asettamalla sormesi nenäsuihkuttimen aukon päälle ⑬-6.

☞ Suosittelemme hoidettavan sieraimen vaihtamista 10-20 sekunnin välein.

☞ Lapsia ja avustuksen tarpeessa olevia ihmisiä on autettava laitteen käytössä.

⚠ Käytä vain isotonista suolaliuosta.

6. Puhdistus ja desinfiointi

Puhdista jokaisen hoitokerran jälkeen kaikki osat huolellisesti lääkejäämien ja mahdollisten epäpuhtauksien poistamiseksi.
Käytä pehmeää ja kuivaa kangasta, ei -hankaavia puhdistusaineita puhdistaaksesi kompressorin.

⚠ Varmista, että laitteen sisäosat eivät ole kontaktissa nesteisiin ja että virtapistoke on irrotettu.

Lisävarusteiden puhdistus ja desinfiointi
Seuraa huolellisesti lisävarusteiden puhdistus ja desinfiointi ohjeita, koska ne ovat erittäin tärkeitä laitteen suorituskyvyn ja terapian onnistumisen kannalta.

Ennen ja jälkeen jokaisen hoidon
Pura sumutin ⑤ kääntämällä yläosaa vastapäivään ja poista lääkkeen kuljetusosa. Pese puretun sumuttimen osat, suukappale, nenäkappale ja maskit asettamalla ne kiehuvaan hanaveteenr 5 minuutin ajaksi. Kokoa sumuttimen osat uudelleen ja yhdistä ilmaletkun liittimeen, kytke laite päälle ja anna käydä 10-15 minuutin ajan.

☞ Pese ilmaletku lämpimällä vedellä.

☞ Käytä vain kylmää desinfiointiainetta ja noudata valmistajan ohjeita.

⚠ Älä laita ilmaletkua kiehuvaan veteen tai autoklaaviin.

7. Kunnossapito, hoito ja huolto

Tilaa kaikki varaosat jälleenmyyjältäsi tai apteekista tai ota yhteyttä Microlife-asiakaspalveluun (katso esipuhe).

Sumuttimen vaihto
Vaihda sumutin ⑤ pitkän käyttämättömän ajan jälkeen, silloin, kun se osoittaa epämuodostumia, rikkoutumista tai kun sumuttimen pää ⑫-A on tukkeutunut kuivalla lääkkeellä, pölyllä jne. Suosittelemme sumuttimen pään vaihtoa 6 kuukauden tai 1 vuoden välein riippuen käytöstä.

⚠ Käytä vain alkuperäisiä sumuttimia!

Ilmansuodattimen vaihtaminen
Normaaliolosuhteissa ilmansuodatin ④ täytyy vaihtaa noin 500 käyttökerran jälkeen tai kerran vuodessa. Suosittelemme ilmansuodattimen säännöllistä tarkistusta (10-12 hoitokertaa) ja jos suodatin näyttää harmaalta tai ruskealta tai se on märkä, se on vaihdettava. Pura suodatin ja vaihda se uuteen.

☞ Älä yritä puhdistaa suodatinta ja käyttää sitä uudelleen.

☞ Ilmansuodatinta ei saa huoltaa potilaan hoidon aikana.

⚠ Käytä vain alkuperäisiä suodattimia! Älä käytä laitetta ilman suodatinta!

8. Toimintahäiriöt ja toimenpiteet

Laite ei kytkeydy päälle
- Varmista, että virtajohto ② on laitettu oikein pistorasiaan.
- Varmista, että ON/OFF-kytkin ③ on laitettu «I»-asentoon.

Sumutin toimii heikosti tai ei lainkaan
- Varmista, että ilmaletku ⑦ on liitetty oikein molemmissa päissä.
- Varmista, ettei ilmaletku ole litistynyt, taipunut, likainen tai tukossa. Vaihda tarvittaessa uuteen.
- Varmista, että sumutin ⑤ on koottu oikein, ja että värillinen sumuttimen pää ⑫-A on asetettu oikein ja ei ole tukossa.
- Varmista, että laitteessa on vaadittua lääkeainetta.

9. Takuu

Laitteella on **5 vuoden takuu** ostopäivästä lukien. Takuu on voimassa ainoastaan silloin, kun korvausvaatimuksen yhteydessä esitetään kauppiaan täyttämä takuukortti (katso takakantta), joka vahvistaa laitteen ostopäivän, tai kuitti.
- Takuu kattaa vain kompressorin. Vaihdettavat osat, kuten sumutin, maskit, suukappale, ilmaletku ja suodattimet, eivät sisälly siihen.
- Laitteen avaaminen tai muuttaminen mitätöi takuun.
- Takuu ei kata vahinkoja, jotka johtuvat vääränlaisesta käsittelystä, vahingosta tai käyttöohjeiden noudattamatta jättämisestä.

10. Tekniset tiedot

Sumutusnopeus:	0,37 ml/min. (NaCl 0,9%)
Hiukkaskoko:	57% < 5 µm 3.5 µm (MMAD)
Maksimi ilmavirtaus:	15 l/min.
Toiminnallinen ilmavirtaus:	5.31 l/min.
Akustinen melutaso:	52 dBA
Virtalähde:	230V, 50 Hz AC
Virtajohdon pituus:	1,6 m
Sumuttimen kapasiteetti:	min. 2 ml; maks. 8 ml
Jäännöstilavuus:	0,8 ml
Käytön rajoitukset:	Soveltuu säännölliseen käyttöön
Käyttöolosuhteet:	10 - 40 °C / 50 - 104 °F 30 - 85 % suhteellinen maksimaalinen kosteus 700 - 1060 hPa ilmakehän paine
Säilytys- ja kuljetusolosuhteet:	-20 - +60° C / -4 - +140 °F 10 - 95 % suhteellinen maksimaalinen kosteus 700 - 1060 hPa ilmakehän paine
Paino:	1765 g
Mitat:	289 x 180 x 127 mm
IP luokka:	IP21
Viittaukset normeihin:	EN13544-1;EN60601-1; EN60601-2;EN60601-1-6; IEC 60601-1-11
Odotettavissa oleva käyttöikä:	1000 tuntia

Tämä laite vastaa EU-direktiivin 93/42/EEC lääkinnällisistä laitteista asetettuja vaatimuksia.
Luokan II laite suojaus sähköiskuilta.
Sumutin, suukappale ja maskit ovat tyypin BF sovellettuja osia.

⚠ Tekniset spesifikaatiot voivat muuttua iman ennakko ilmoitusta.

Kompressorforstøver DA

① Stempelkompressor
② El-ledning
③ Tænd/Sluk Knap
④ Luftfilterkammer
⑤ Forstøver
-A: Avanceret behandling (position A)
-B: Kort behandling (position B)
⑥ Næseskyller
⑦ Luftslange
⑧ Mundstykke med ventil
⑨ Næse-stykke
⑩ Voksenmaske
⑪ Børnemaske
⑫ Fyldning af forstøver
⑬ Samling og brug af næseskylleren

Kære kunde,
Denne forstøver er et aerosol terapisystem til brug i husholdninger. Apparatet anvendes til forstøvning af vædsker og vædsker indeholdende medicin (aerosoler) og for behandling af de øvre og nedre luftveje.
Kontakt din lokale Microlife-kundeservice, hvis du har spørgsmål, problemer eller ønsker at bestille reservedele. Din forhandler eller apotek kan give dig adressen på Microlife importøren i dit land. Ellers kan du se på Internettet på www.microlife.com, hvor du kan finde masser af information om vore produkter.
Hold dig sund – Microlife AG!

1. Forklaring af symboler

- Elektroniske apparater må kun smides ud efter lokale foreskrifter, ikke sammen med husholdningsaffald.
- Læs instruktionerne omhyggeligt før brug af enheden.
- Type BF godkendt
- Klasse II udstyr
- SN Serienummer
- REF Referencenummer
- Producent
- I Tændt (ON)
- O Slukket (OFF)
- IP21 Beskyttelse mod hårde fremmedlegemer og beskyttelse mod indtrængning af vand
- CE0123 CE-mærkning

2. Vigtige sikkerhedsanvisninger

- Følg brugsanvisningen. Dette dokument indeholder vigtige informationer om betjeningen af denne enhed samt sikkerhedsoplysninger. Læs venligst dette dokument grundigt, inden du bruger enheden, og opbevar det til senere brug.
- Dette apparat må kun anvendes til de formål, som er beskrevet i dette hæfte. Producenten kan ikke holdes ansvarlig for skade på grund af forkert anvendelse.
- Brug ikke dette apparat i forbindelse med anæstesigasser der anvendes sammen med ilt og nitrogen.
- Apparatet er ikke egnet til anæstesiprodukter og lungeventilering.
- Apparatet må kun bruges med orginalt ekstra udstyr som det er vist i brugsmanualen.
- Brug ikke apparatet, hvis du tror det er beskadiget eller du bemærker noget usædvanligt.
- Åben aldrig apparatet.
- Dette apparat består af følsomme komponenter og bør behandles forsigtigt. Overhold opbevarings- og arbejdsstemperaturerne beskrevet i «Technical Specifications» afsnittet!
- Beskyt det mod:
  - vand og fugt
  - ekstreme temperaturer
  - slag og tab
  - vand og støv
  - direkte sollys
  - varme og kulde
- Overholder sikkerhedsregulativer vedrørende elektrisk udstyr og vær særlig opmærksom på følgende:
  - Rør aldrig apparat med våde eller klamme hænder.
  - Placér apparatet på en stabil og vandret overflade under brug.
  - Træk ikke i selve netledningen eller apparatet for at afmontere det fra stikkontakten.
  - Netstikket er en seperat del fra netledningen. Sørg for at netstikket er tilgængeligt når apparatet er i brug.
- Før apparatet anvendes i en stikkontakt skal man sørge for at spændingen i denne svarer til hvad apparatet er beregnet til.
- I tilfælde af at netstikket der følger med apparatet ikke passer ind i stikkontakten, skal man kontakte kvalificeret personale til udskiftning af denne. Det er ikke anbefalet at anvende forskellige adaptorer samt at udskiftning af netkablet. Vær opmærksom på at spændingen i stikkontakten svarer til det som apparatet kan tåle.
- Apparatet må ikke være tilsluttet stikkontakten, når det ikke er i brug.
- Installationen skal være udført i henhold til vejledningen fra producenten. En forkert installation kan forårsage skade på personer, dyr eller ting, hvilket producenten ikke kan holdes ansvarlig for.
- Udskift ikke netledningen på apparatet. I tilfælde af at netledningen bliver beskadiget, kontaktes et teknisk servicecenter som er autoriseret af producenten.
- Netledningen skal altid rulles helt ud for at undgå farlig overophedning.
- Før man udfører vedligeholdelse eller rengøring af apparatet, skal apparatet være slukket og netledningen skal være taget ud af stikkontakten.
- Brug kun mediciner udskrevet af din læge og følg lægens instrukser med hensyn til dosering, varighed og hvor ofte behandlingen skal gentages.
- Undlad at anvende følgende lægemidler: NEBUDOSE hyaluronsyre.
- Anvend kun apparatet efter anbefaling af din læge.
- Anvend kun næsestykket hvis det er anbefalet af din læge, og vær speciel opmærksom på ALDRIG at stikke det op i næsen, men anbring dem så tæt på som muligt.
- Se lægemidlets indlægsseddel for oplysninger om eventuelle kontraindikationer for brugen med almindelige systemer til inhalationsbehandling med aerosoler.
- Anbring ikke apparatet så det er svært at nå afbryderfunktionen.
- For den størst hygiejniske sikkerhed må apparatet kun anvendes af en og samme person.
- Bøj aldrig slangen mere end 60°.
- Anvend ikke apparatet tæt på elektromagnetiske felter som f.eks. mobiltelefoner eller radioinstallationer. Hold en minimumsafstand på 3,3 m. til disse apparater, under brugen af apparatet.

Sørg for at børn ikke anvender apparatet uden opsyn, da nogle dele er små nok til at kunne sluges. Vær opmærksom på faren for kvælning, hvis apparatet er forsynet med kabler eller slanger.

⚠ Brug af dette apparatet er ikke ment som en erstatning for konsultation hos egen læge.

3. Indstilling og brug af apparatet

Før førstegangs brug anbefales rengøring af apparat i følgende afsnit «Cleaning and Disinfecting».
1. Saml forstøversættet. Sørg for, at alle dele er komplette.
2. Fyld forstøveren med væske til inhalation efter lægens instrukser. Fyld ikke forstøveren op med mere end max niveauet.
3. Tilslut forstøveren med luftslange ⑦ med kompressor ① og ledningen ② sættes i stikontakten (230V, 50 Hz AC).
4. Tryk på Tænd/Sluk knappen ③ til indstilling «I» for at tænde apparatet.
   - Mundstykket giver bedre forsyning af lægemidlet til lungerne.
   - Vælg mellem voksen ⑩ eller barnemaske ⑪ og vær opmærksom på at mund og næse er helt dækket til.
   - Brug al tilbehør incl. næse-stykket ⑨ efter din læges anvisning.
5. Under inhalation, sid oprejst og afslappet ved et bord og ikke i en lænestol, for at undgå at luftvejene er klemt sammen så det kan påvirke effekten af behandlingen. **Læg dig ikke ned under inhalationen.** Stop behandlingen ved ubehag.
6. After completing the inhalation period recommended by your doctor, switch the ON/OFF switch ③ to position «O» to turn off the device and unplug it from the socket.
7. Fjern resterne af medicinen i forstøveren og vask udstyret som forklaret i del «Cleaning and Disinfecting».

☞ Apparatet kræver ingen kalibrering.

⚠ Det er ikke tilladt at modificere apparatet.

4. NEB 2 in 1 - Aerosol terapi

Den avancerede «NEB 2 i 1» aerosol terapi giver effektiv behandling af de nedre luftveje (astma, kronisk bronchitis, cystisk fibrose etc.).

Avanceret behandling
Denne behandlingsmetode gør det muligt at administrere den maksimale mængde lægemiddel og derved opnå den enkelte patients ventilationskapacitet. Ventilsystemet tilpasser flowet af lægemidlet optimalt under inhalationen, hvilket mindsker tabet af lægemiddel ved udånding.
Brug det respiration forstærkende (respirationssynkront) ventil system for at optimere den medicinske effekt og få maksimalt udbytte.
- Luk ventilen øverst på forstøveren ⑤-A (position A), og brug mundstykket med respirationsventilen ⑧.
- Påfyld medicin ⑫ og skru forstøvertoppen til forstøverbunden i urets retning.
- Følg trinene om brug som beskrevet i «Sektion 3.».

☞ Brug kun mundstykket med respirationsventilen ⑧ for at aktivere forstøverens funktion, der er synkroniseret med vejrtrækningen. Brug ikke masker eller næsestykker.

Kort behandling
Den terapeutiske virkning forringes, hvis ventilen er åben (position B) ⑤-B.

☞ Ved denne behandling er synkroniseret forstøvning ikke mulig.

5. Næseskyller

Næseskylleren ⑥ er en medicinsk anordning, der er velegnet til rensning af næsehulen. Næseskylleren hjælper med at fugte næseslimhinden, og den skaber en ultrafin stråle til behandling af åndedrætsbesvær i de øvre luftveje (allergisk og ikke-allergisk rhinitis, rhinosinusitis, næsepolypper osv.).
1. Tag hætten af næseskylleren ⑬-1 ved at dreje den mod uret.
2. Fyld næseskyllerens beholder med isotonisk opløsning ⑬-2. Sørg for, at du ikke overskrider det maksimale niveau.
3. Luk hætten forsvarligt ved at dreje den med uret ⑬-3.
4. Forbind næseskylleren med luftslangen ⑬-4 til kompressoren ①, og sæt el-ledningen② i stikkontakten (230V, 50 Hz AC).
5. Luk af til det ubehandlede næsebor med en finger.
6. Anbring næseskyllerens hætte i næseboret, og træk vejret gennem næsen ⑬-5.
7. Stil tænd/sluk-kontakten ③ i stillingen «I» for at tænde for anordningen, og anbring din finger over hullet i næseskylleren for at starte behandlingen ⑬-6.

☞ Vi rekommenderer at skifte mellem næseborene hvert 10-20 sekund.

☞ Børn og plejekrævende personer skal assisteres ved brug.

⚠ Må kun bruges med en isotonisk saltvandsopløsning.

6. Rengøring og desinfektion

Vask alle delene grundigt efter hver behandling for at fjerne medicinrester og mulige bakterier.
Brug en blød og tør klud med et uskadeligt rengøringsmiddel ved rensning af kompressoren.

⚠ Vær sikker på at de interne dele af apparatet ikke er i kontakt med vædske samt at stikket er taget ud af stikkontakten.

Rengøring af desinficering af tilbehøret
Følg nøjagtigt rengørings- og desinfektions-instruktionerne af tilbehøret, da dette er meget vigtigt for ydevnen samt behandlingens succes.

Før og efter hver behandling
Adskil forstøveren ⑤ ved at dreje toppen mod uret, og fjern lægemiddeladministrationskeglen. Vask den adskilte forstøvers komponenter, mundstykket, næsestykket og maskerne med postevand. Nedsænk dem i kogende vand i 5 minutter. Saml forstøverens komponenter igen, og forbind den med luftslangetilslutningen. Tænd for anordningen, og lad den køre i 10-15 minutter.

☞ Vask luftslangen med varmt vand.

☞ Brug kun kold disinfektionsvæske ved at følge producentens instruktioner.

⚠ Luftslangen må ikke koges eller autoklaveres.

7. Vedligehold, beskyttelse og service

Bestil alle reservedele fra forhandler eller tag kontakt med Microlife-Service (se forord).

Udskiftning af forstøveren
Udskift forstøveren ⑤ hvis en længere periode af inaktivitet, i tilfælde hvor den viser beskadigelse, brud, eller hvis forstøverhovedet ⑫-A er aflukket af tør medicin, støv eller lignende. Vi anbefaler at udskifte forstøveren efter en periode på mellem 6 måneder og 1 år afhængig af brug.

⚠ Brug kun orginal forstøver!

Udskiftning af luftfilteret
Ved normalt brug, skal luftfilteret ④ udskiftet efter at have kørt i 500 timer eller efter et år. Vi anbefaler at checke luftfilteret efter hvert 10-12 behandling og hvis filteret viser en grå eller brun farve eller er vådt, udskiftes det. Fjern filteret og udskift det med et nyt.

☞ Prøv ikke at rense filteret for at anvende det igen.

☞ Luftfilteret skal ikke serviceres eller vedligholdt men det anvendes på en patient.

⚠ Brug kun originale filtre! Brug ikke apparatet uden filter!

8. Funktionsfejl og tiltag

Apparatet kan ikke tændes
- Sørg for at ledingen ② er korrekt placeret i stikkontakten.
- Sørg for at Tænd/Sluk knappen ③ er i position «I».

Forstøveren fungerer dårligt eller slet ikke
- Sørg for at luftslangen ⑦ er korrekt samlet i begge ender.
- Sørg for at luftslangen ikke er klemt eller bøjet, uren eller blokkeret. Hvis nødvendigt, skift den med en ny.
- Sørg for, at inhalator ⑤ er korrekt samlet, og at det farvede forstøverhoved ⑫-A er korrekt placeret og ikke er blokerede.
- Sørg for at den anbefalede medicinering er blevet tilført.

9. Garanti

Dette apparat er dækket af en **5 års garanti** fra købsdatoen. Garantien gælder kun ved visning af garantikortet udfyldt af forhandleren (se bag på) med bekræftelse af købsdata eller kassekvittering.
- Garantien dækker kun kompressoren. Reservedele som forstøver, maske, mundstykke, luftslange, og filter er ikke inkluderet.
- Åbning eller ændring af apparatet annullerer garantien.
- Garantien dækker ikke skader som skyldes fejlbetjening, uheld eller hvis betjeningsinstruktionerne ikke er overholdt.

10. Tekniske specifikationer

Forstøver-værdi:	0,37 ml/min. (NaCl 0,9%)
Partikelstørrelse:	57% < 5 µm 3.5 µm (MMAD)
Maks. frit luftflow:	15 l/min.
Drift-luftstrøm:	5.31 l/min.
Akustisk støj niveau:	52 dBA
Strømkilde:	230V, 50 Hz AC
Ledningslængde:	1,6 m
Inhalationskapasitet:	min. 2 ml; max. 8 ml
Resterende volum:	0,8 ml
Driftsgrænse:	Kontinuerlig brug
Driftsvilkår:	10 - 40 °C / 50 - 104 °F 30 - 85 % max. relativ fugtighed 700 - 1060 hPa atmosfærisk tryk
Opbevarings og betjeningsforhold:	-20 - +60° C / -4 - +140 °F 10 - 95 % max. relativ fugtighed 700 - 1060 hPa atmosfærisk tryk
Vægt:	1765 g
Dimensioner:	289 x 180 x 127mm
IP klasse:	IP21
Reference til standarder:	EN13544-1;EN60601-1; EN60601-2;EN60601-1-6; IEC 60601-1-11
Forventede levetid:	1000 timer

Denne enhed overholder kravene i det Medicinske Udstyr Direktiv 93/42/EEC.
Klasse II apparat med hensyn til beskyttelse mod elektrisk shock.
Forstøver, mundstykke og masker er type BF godkendte dele.

⚠ Den tekniske specifikation kan ændres uden forudgående advarsel.

Kompressor forstøver NO

① Stempel kompressor
② Strømledning
③ PÅ/AV Knapp
④ Rom for luftfilter
⑤ Forstøver
-A: Avansert behandling (posisjon A)
-B: Kort behandling (posisjon B)
⑥ Nesevasker
⑦ Luftslange
⑧ Munnstykke med ventil
⑨ Nesedel
⑩ Voksenmaske
⑪ Barnemaske
⑫ Forstøver fylles
⑬ Montering og bruk av nesevaskeren

Kjære kunde,
Denne forstøveren er et aerosolt behandlingssystem som er egnet for hjemmebruk. Denne enheten brukes til forstøving av væsker og flytende medisin (aerosoler) og for behandling av øvre og nedre luftveier.
Dersom du har noen spørsmål, problemer eller behov for reservedeler, bes du vennligst ta kontakt med deres lokale Microlife-kundeservice. Forhandleren eller apoteket kan gi deg adressen til representanten for Microlife der du bor. Gå inn på www.microlife.com der det finnes en lang rekke verdifulle opplysninger om våre apparater.
Ta vare på helsen – Microlife AG!

1. Betydning av symboler

- Elektroniske produkter må kastes i samsvar med lokale forskrifter, men ikke sammen med husholdningsavfall.
- Les instruksjonene nøye før dette apparat tas i bruk.
- Type BF utstyr
- Klasse II utstyr
- SN Serienummer
- REF Referansenummer
- Produsent
- I På (ON)
- O Av (OFF)
- IP21 Beskyttet mot faste fremmedlegemer og skadelige effekter på grunn av vanninntrenging
- CE0123 CE samsvarsmerking

2. Viktige sikkerhetsinstruksjoner

- Følg instruksjonene for bruk. Dette dokumentet inneholder viktig informasjon om driften av denne enheten samt sikkerhetsinformasjon. Les dette dokumentet nøye før du bruker enheten, og lagre den for senere bruk.
- Dette apparatet må bare brukes til det formål som er beskrevet i dette heftet. Produsenten er ikke ansvarlig for skader som skyldes feil bruk.
- Ikke bruk enheten nær noen brennbar blanding av anestesimidler med oksygen eller nitrogenoksid.
- Apparatet er ikke egnet for anestesi og lungeventilering.
- Apparatet må kun brukes med originalt tilleggsutstyr slik det er vist i instruksjonsheftet.
- Apparatet må ikke brukes dersom du har mistanke om at det er skadet eller dersom det er tegn på noe unormalt.
- Apparatet må aldri åpnes.
- Dette apparatet inneholder følsomme komponenter og må behandles varsomt. Vær obs på de forhold vedrørende lagring og betjening som er nevnt i avsnitt «Technical Specifications»!
- Beskytt det mot:
  - vann og fukt
  - ekstreme temperaturer
  - slag og fall
  - forurensning og støv
  - direkte sollys
  - varme og kulde
- Overhold sikkerhetsforskriftene angående elektriske enheter og spesielt:
  - Berør aldri produktet med våte eller fuktige hender.
  - Plasser enheten på en stabil og horisontal overflate under bruk.
  - Ikke trekk i strømledningen eller selve enheten for å koble den fra stikkontakten.
  - Kontakten er et separat element i forhold til nettspenningen; ha kontakten tilgjengelig mens enheten er i bruk.
- Før enheten kobles til må det kontrolleres at elektrisk ytelse, som vises på merkeplaten nederst på enheten, samsvarer med ytelsen på strømnettet.
- Hvis strømkontakten som følger med enheten ikke passer til ditt vegguttak må du kontakte kvalifisert personell for å bytte ut den kontakten med en som passer. Generelt anbefales ikke bruk av adaptere, enkle eller flerdoble, og/eller skjøteledninger. Hvis slik bruk ikke kan unngås må det brukes typer som er i overensstemmelse med sikkerhetsforskrifter og være oppmerksom på at de ikke overskrider maksimale effektgrenser som er angitt på adaptere og skjøteledninger.
- Ikke gå fra enheten tilkoblet når den ikke er i bruk; koble enheten fra vegguttaket når den ikke er i drift.
- Installering må utføres i henhold til instruksjonene fra produsenten. Feil installering kan føre til skade på personer, dyr eller objekter, dette kan ikke produsenten holdes ansvarlig for.
- Ikke bytt ut strømledningen til denne enheten. Ved skade på strømledningen må man kontakte et teknisk servicesenter med autorisasjon fra produsenten for utskifting.
- Strømledningen skal alltid rulles helt ut for å forhindre farlig overoppheting.
- Før det utføres noen form for vedlikehold eller rengjøring må enheten slås av og kontakten kobles fra vegguttaket.
- Bruk kun medisiner forskrevet av din lege og følg legens instrukser med hensyn til dosering, varighet og hvor ofte behandlingen skal gjøres.
- Ikke bruk følgende medikament: NEBUDOSE hyaluronic.
- Avhengig av patologi, bruk kun behandling som er anbefalt av legen din.
- Bruk bare nesedelen hvis din lege uttrykkelig har indikert dette, vær da spesielt oppmerksom på å ALDRI innføre rørene i nesen men kun plassere dem så nær som mulig.
- Se i den medisinske instruksjonsbrosjyren for mulige kontraindikasjoner for bruk med vanlige forstøversystemer.
- Ikke plasser utstyret slik at det er vanskelig å betjene frakoblingsenheten.
- For større hygienisk sikkerhet, bruk ikke samme tilbehør for mer enn én person.
- Ikke bøy inhalatoren over 60°.
- Bruk ikke apparatet i nærheten av sterke elektromagnetiske felter som f.eks. mobiltelefoner eller radioinstallasjoner. Hold en minimumsavstand på 3,3 meter fra elektroniske apparater når du bruker dette apparatet.

Sørg for at barn ikke bruker apparatet uten tilsyn fordi noen deler er så små at de kan svelges. Vær oppmerksom på fare for kvelning hvis apparatet leveres med kabler eller slanger.

⚠ Bruken av dette apparatet er ikke ment som erstatning for kunsultasjon med lege.

3. Innstilling og bruken av apparatet

Før førstegangs bruk anbefales vasking som forklart i denne delen «Cleaning and Disinfecting».
1. Monter forstøveren. Sjekk at alle delene er ferdige.
2. Fyll forstøveren med væsken til inhalasjon etter legens instrukser. Forsikre deg om å ikke fylle mer enn til maksimum nivå.
3. Koble forstøveren med lufteslange ⑦ med kompressor ① og ledningen ② settes i stikkontakten (230V, 50 Hz AC).
4. Sett PÅ/AV knappen ③ til innstilling «I» for å starte apparatet.
   - Munnstykket gir bedre forsyning av legemiddel til lungene.
   - Velg mellom voksen ⑩ eller barnemaske ⑪ og forsikre om at munn og nese er dekket helt.
   - Bruk alt tilbehør, inkludert nesedel ⑨ slik som beskrevet av legen.
5. Under inhalering må man sitte oppreist og avslappet ved et bord og ikke i en lenestol, dette for å unngå av luftveiene komprimeres og påvirker behandlingens effektivitet. **Ligg ikke under inhalasjonen.** Stopp inhalasjonen ved ubehag.
6. Etter ferdig inhalasjonsperiode anbefalt av legen, slå PÅ/AV knappen ③ til posisjon «O» for å slå av apparatet og ta ut ledningen fra stikkontakten.
7. Tøm restene av medisinen i forstøveren og vask utstyret som forklart i del «Cleaning and Disinfecting».

☞ Apparatet krever ingen kalibrering.

⚠ Ingen endringer på apparatet er tillatt.

4. NEB 2 i 1 - Aerosol terapi

Den avanserte «NEB 2 i 1» aerosolterapien gjør det mulig med effektiv behandling av midtre og nedre del av luftveiene (astma, kronisk bronkitt, cystisk fibrose osv.).

Avansert behandling
Dette behandlingsalternativet lar den maksimale mengden medisin leveres, og når dermed den respiratoriske kapasiteten til hver pasient. Ventilsystemet tilpasser seg på en optimal måte til flyten av medisin ved innpust, og reduserer dermed tap av medisin ved utpust.
Bruk det pustforsterkede ventilsystemet (synkronisert med åndedrettet) for å optimalisere de terapeutiske virkningene av medikamentet og få maksimal fordel.
- Lukk ventilen på toppen av forstøveren ⑤-A (posisjon A) og bruk munnstykket med ekspiratorisk ventil ⑧.
- Fyll på med medikament ⑫ og koble nebulisatortoppen til nebulisatorbunnen gjennom å rotere med klokka.
- Følg bruksanvisningen slik som beskrevet i «Avsnitt 3.».

☞ For å aktivere forstøveren pustesynkroniseringsfunksjon, bruk kun munnstykket med ekspiratorisk ventil ⑧. Skal ikke brukes med maske eller nesedel.

Kort behandling
Den terapeutiske økten vil reduseres dersom ventilen er åpen (posisjon B) ⑤-B.

☞ En synkronisert nebulisering er ikke mulig ved bruk av dette behandlingsalternativet.

5. Nesevasker

Nesevaskeren ⑥ er en medisinsk enhet som er passende for å rengjøre nesehulrom. Nesevaskeren hjelper til med å fukte slimhinnene i nesen og danner en mikronisert jetstrøm for behandling av pusteproblemer i de øvre luftveiene (allergisk og ikke-allergisk rhinitt, bihulebetennelse, nasale polypper osv.).
1. Ta av dekslet på nesevaskeren ⑬-1 ved å rotere mot klokken.
2. Fyll containeren til nesevaskeren med isotonisk oppløsning ⑬-2. Sørg for at du ikke går over maksnivået.
3. Lukk dekselet skikkelig ved å rotere med klokken ⑬-3.
4. Koble nesevaskeren med luftslangen ⑬-4 til kompressoren ① og plugg strømledningen ② i stikkontakten (230V, 50 Hz AC).
5. Lukk det neseboret som ikke behandles med fingeren.
6. Plasser dekslet til nesevaskeren over neseboret og pust inn med nesen ⑬-5.
7. Skru AV/PÅ-knappen ③ til posisjon «I» for å slå på enheten og plasser fingeren din over åpningen på nesevaskeren for å starte behandlingen ⑬-6.

☞ Vi anbefaler å bytte fra et nesebor til det andre hvert 10-20 sekund.

☞ Barn og personer som har behov for pleie, må få hjelp til å bruke enheten.

⚠ Bruk kun med isotonisk saltløsning.

6. Rengjøring og desinfisering

Vask grundig etter hver behandling alle delene for å fjerne medisinrester og mulige forurensninger.
Bruk en myk og tørr klut med rengjøringsmiddel som ikke sliper for å rengjøre kompressoren.

⚠ Kontroller at innsiden av enheten ikke er i kontakt med væsker og at støpselet er frakoblet.

Rengjøring og desinfeksjon av tilbehør
Følg instruksjonene for rengjøring og desinfisering av tilbehøret nøye, dette er veldig viktig for enhetens ytelse og hvor vellykket behandlingen blir.

Før og etter hver behandling
Demonter forstøveren ⑤ ved å dreie toppen mot urviseren og fjerne medisintilførselskonen. Vask den demonterte forstøverens komponenter, munnstykket, nesedelen og maskene med vann fra kranen, og dypp i kokende vann i 5 minutter. Monter sammen forstøverens komponenter igjen og koble den til luftslangens kobling, slå på enheten og la den virke i 10-15 minutter.

☞ Vask luftslangen med varmt vann.

☞ Bruk kun kald desinfiserende væske og følge instruksjonene fra produsenten.

⚠ Ikke kok eller autoklaver luftslangen.

7. Vedlikehold, beskyttelse og service

Bestill alle reservedeler fra forhandler eller apotek, eller ta kontakt med Microlife-Service (se forord).

Utskifting av forstøveren
Skift ut forstøveren ⑤ etter en lang periode uten aktivitet, hvis den viser tegn til deformering, beskadigelse, eller når forstøverhodet ⑫-A hindres av uttørket medisin, støv etc. Vi anbefaler at forstøveren skiftes ut etter en periode på mellom 6 måneder og 1 år, avhengig av bruken.

⚠ Bruk bare originale forstøvere!

Utskifting av luftfilteret
Ved normale bruksforhold må luftfilteret ④ skiftes ut etter omtrent 500 arbeidstimer eller etter hvert år. Vi anbefaler at luftfilteret kontrolleres jevnlig (10-12 behandlinger) og at det skiftes ut hvis det er vått eller har fått en grå eller brun farge. Trekk ut filteret og skift det ut med et nytt.

☞ Ikke prøv å rengjøre filteret for å bruke det om igjen.

☞ Det skal ikke utføres service eller vedlikehold på luftfilteret mens det er i bruk med en pasient.

⚠ Bruk bare originale filter! Ikke bruk enheten uten filter!

8. Funksjonsfeil og tiltak

Apparatet kan ikke slåes på
- Sørg for at ledingen ② er korrekt plassert i støpselet.
- Forsikre om at PÅ/AV knapp ③ er i posisjon «I».

Inhalatoren virker dårlig eller ikke i det hele tatt
- Sørg for at lufteslangen ⑦ er korrekt festet i begge ender.
- Sørg for at lufteslangen ikke er klemt eller bøyd, uren eller blokkert. Hvis nødvendig, skiftes med ny.
- Sørg for at forstøversettet ⑤ er riktig sammensatt og at det fargede forstøverhodet ⑫-A er plassert riktig og ikke hindret.
- Sørg for at anbefalt medisinering har blitt tilført.

9. Garanti

Dette apparatet er dekket av en **5 års garanti** regnet fra kjøpsdatoen. Garantien er bare gyldig når det forevises et garantikort som er fylt ut av forhandleren (se baksiden) med bekreftelse av kjøpsdatoen, eller en kvittering.
- Garantien dekker bare kompressoren. Reservedeler som forstøver, maske, munnstykke, lufteslange, og filter er ikke inkludert.
- Åpning eller endring av enheten ugyldiggjør garantien.
- Garantien dekker ikke skade som skyldes feil håndtering, uhell eller forsømmelser med hensyn til å overholde betjeningsinstruksene.

10. Tekniske spesifikasjoner

Forstøver verdi:	0,37 ml/min. (NaCl 0,9%)
Partikkelstørrelse:	57% < 5 µm 3.5 µm (MMAD)
Maks. fri luftflyt:	15 l/min.
Drift luftstrøm:	5.31 l/min.
Akustisk lydnivå:	52 dBA
Strømkilde:	230V, 50 Hz AC
Lengde strømlengde:	1,6 m
Inhalasjonskapasitet:	min. 2 ml; max. 8 ml
Gjenværene volum:	0,8 ml
Driftsbegrensninger:	Kontinuerlig bruk
Arbeidsforhold:	10 - 40 °C / 50 - 104 °F 30 - 85 % relativ maksimal fuktighet 700 - 1060 hPa atmosfærisk trykk
Lagring og fraktforhold:	-20 - +60° C / -4 - +140 °F 10 - 95 % relativ maksimal fuktighet 700 - 1060 hPa atmosfærisk trykk
Vekt:	1765 g
Dimensjoner:	289 x 180 x 127 mm
IP klasse:	IP21
Referanse til standarder:	EN13544-1;EN60601-1; EN60601-2;EN60601-1-6; IEC 60601-1-11
Forventet levetid:	1000 timer

Dette apparatet oppfyller kravene til Rådsdirektiv om medisinsk utstyr 93/42/EØS.
Klasse II enhet med hensyn til beskyttelse mot elektrisk støt.
Forstøver, munnstykke og maske er av type BF-deler.

⚠ The technical specifications may change without prior notice.

Kompresora inhalators

LV

① Virzuļkompresors
② Strāvas vads
③ ON/OFF (Ieslēgts/Izslēgts) slēdzis
④ Gaisa filtra nodalījums
⑤ Smidzinātājs
-A: Uzturoša terapija (A pozīcija)
-B: Tūlītēja ārstēšana (B pozīcija)
⑥ Deguna skalotājs
⑦ Gaisa caurule
⑧ Iemutis ar ventili
⑨ Degunam paredzētā detaļa
⑩ Sejas maska pieaugušajam
⑪ Sejas maska bērnam
⑫ Smidzinātāja uzpildītājs
⑬ Deguna skalotāja salikšana un lietošana

Cien./god. lietotāj!
Šis inhalators ir aerosolu terapijas sistēma, kas piemērota lietošanai mājas apstākļos. Šo ierīci izmanto šķidrumu un šķidro medikamentu (aerosolu) inhalācijai, kā arī augšējo un apakšējo elpceļu ārstēšanai.
Ja Jums rodas kādi jautājumi, problēmas, vai ja vēlaties pasūtīt rezerves daļas, lūdzam sazināties ar Microlife vietējo klientu apkalpošanas dienestu. Ierīces pārdevējs vai aptiekārs palīdzēs Jums noskaidrot Microlife izplatītāja adresi Jūsu valstī. Jūs varat arī apmeklēt tīmekļa vietni www.microlife.lv, kur atradīsiet plašu un vērtīgu informāciju par mūsu produktiem.
Lai Jums laba veselība – Microlife AG!

1. Simbolu skaidrojums

Elektronikas izstrādājumi ir jālikvidē saskaņā ar vietējo likumdošanu, nevis jāizmet sadzīves atkritumos.
Pirms šīs ierīces izmantošanas uzmanīgi izlasīt instrukciju.
Aizsardzības klase: BF
II klases ierīce
SN Sērijas numurs
REF Atsauces numurs
Ražotājs
I Ieslēgts (ON)
O Izslēgts (OFF)
IP21 Aizsardzība pret cietiem svešķermeņiem un ūdens iekļūšanas radītu kaitīgu ietekmi.
CE 0123 CE Atbilstības zīme

2. Svarīgi drošības norādījumi

- Sekojiet lietošanas instrukcijām. Šajā dokumentā ir sniegta svarīga informācija par produkta ekspluatāciju un tā drošības noteikumiem. Pirms ierīces lietošanas uzmanīgi izlasiet šo dokumentu un saglabājiet to turpmākai lietošanai.
- Šo instrumentu var izmantot tikai šajā bukletā minētajam nolūkam. Ražotājs nav atbildīgs par bojājumiem, kas radušies nepareizas lietošanas dēļ.
- Nelietojiet ierīci jebkādu anestētisku maisījumu klātbūtnē, kas viegli uzliesmo skābekļa vai slāpekļa dioksīda klātbūtnē.
- Šī ierīce nav piemērota anestēzijai un plaušu ventilēšanai.
- Šī ierīce ir jālieto tikai kopā ar oriģinālajiem piederumiem, kas ir parādīti šajās norādēs.
- Neizmantot instrumentu, ja uzskatāt, ka tas ir bojāts, vai ja pamanāt kaut ko neparastu.
- Nekad neatvērt instrumentu.
- Šajā instrumentā ir viegli sabojājamas sastāvdaļas, tādēļ pret to ir jāizturas uzmanīgi. Nodrošiniet glabāšanas un darba apstākļus, kas aprakstīti sadaļā «Tehniskās specifikācijas».
- Aizsargāt to pret:
  - ūdeni un mitrumu
  - galējām temperatūrām
  - triecieniem un nosviešanas zemē
  - piesārņojumu un putekļiem
  - tiešu saules gaismu
  - karstumu un aukstumu
- Ievērojiet uz elektroierīcēm attiecināmās drošības prasības, jo īpaši:
  - Neaizskariet ierīci ar slapjām vai mitrām rokām.
  - Lietošanas laikā novietojiet ierīci uz stabilas horizontālas virsmas.
  - Lai atvienotu ierīci no elektrības kontakta, nekādā gadījumā nevelciet aiz elektrības vada vai pašas ierīces.
  - Kontaktdakša nav elektrotīkla sastāvdaļa, tādēļ ierīces lietošanas laikā nodrošiniet, lai kontaktdakša būtu viegli aizsniedzama.
- Pirms ierīces pieslēgšanas strāvas raksturlielumi saskaņ tā ar strāvas tīklā esošajiem.
- Gadījumā, ja ierīcei pievienotā kontaktdakša neatbilst sienas rozetei, sazinieties ar kvalificētu personālu, lai nomainītu kontaktdakšu ar atbilstošu. Vispārīnot – adapteru, gan vienkāršu gan daudzkārtīgu, un/vai pagarinātāja izmantošana nav ieteicama. Ja no to izmantošanas nav iespējams izvairīties, tad nepieciešams izvēlēties drošības prasībām atbilstošu, pievēršot uzmanību, lai netiktu pārsniegti maksimālie strāvas ierobežojumi, kas norādīti uz adapteriem un pagarinātājiem.
- Laikā, kad ierīce netiek lietota, neatstājiet to pievienotu strāvas padevei. Vienmēr pēc ierīces lietošanas atvienojiet kontaktdakšu no rozetes.
- Uzstādīšana jāveic atbilstoši ražotāja norādījumiem. Nepareiza uzstādīšana var radīt kaitējumu cilvēkiem, dzīvniekiem vai īpašumam, par kuriem ražotājs nenes atbildību.
- Strāvas vada nomaiņu neveiciet paša spēkiem. Strāvas vada bojājumu gadījumā tā nomaiņai sazinieties ar ražotāja autorizētu tehniskā servisa centru.
- Strāvas vadam vienmēr jābūt pilnībā iztītam, lai novērstu tā pārkaršanu.
- Pirms jebkādas apkopes vai tīrīšanas uzsākšanas vienmēr izslēdziet ierīci un atvienojiet to no strāvas padeves.
- Lietojiet tikai tos medikamentus, kurus ir izrakstījis Jūsu ārsts, un sekojiet Jūsu ārsta norādījumiem attiecībā uz ārstēšanas devām, ilgumu un biežumu.
- Nelietojiet šādas zāles: NEBUDOSE hyaluronic.
- Vienmēr ievērojiet Jūsu ārsta nozīmēto ārstēšanu atbilstoši saslimšanai.
- Degunam paredzēto aprīkojumu izmantojiet tikai un vienīgi ārsta parakstītajos gadījumos, īpaši ievērojot, ka deguna uzgali NEKĀDĀ GADĪJUMĀ NEDRĪKST ievadīt degunā, tas jātur pēc iespējas tuvāk degunam.
- Lietojot vispārējās aerosolu terapijas sistēmas, pārbaudiet zāļu informāciju attiecībā uz noteiktajām kontrindikācijām.
- Nenovietojiet ierīci stāvoklī, kurā apgrūtināta tās vadība vai atvienošana.
- Lielākai drošībai no higiēnas viedokļa vienus un tos pašus piederumus neizmantojiet vairākām personām.
- Nekad nesagāzt smidzinātāju vairāk par 60°.
- Neizmantojiet instrumentu tuvu spēcīgiem elektromagnētiskiem laukiem, piemēram, mobilajiem telefoniem un radiouztvērējiem. Lietojot šo ierīci, ievērot minimāli 3,3 m attālumu līdz šādām ierīcēm.

Pārliecinieties, ka bērni neizmanto šo ierīci bez uzraudzības! Dažas tā sastāvdaļas ir pietiekami sīkas, lai tās varētu norīt. Jāapzinās, ka ir iespējams nožņaugšanās risks, ja ierīce ir piegādāta kopā ar kabeļiem vai caurulēm.

⚠ Šīs ierīces lietošana neaizstāj ārsta konsultācijas.

3. Šīs ierīces sagatavošana un lietošana

Pirms ierīces lietošanas pirmo reizi, mēs iesakām to notīrīt, kā aprakstīts sadaļā «Tīrīšana un dezinficēšana».
1. Samontējiet smidzinātāja komplektu. Pārliecinieties, ka visas detaļas ir sakomplektētas.
2. Piepildiet smidzinātāju ar inhalācijas šķīdumu atbilstoši ārsta norādēm. Pārliecinieties, ka Jūs nepārsniedzat maksimāli pieļaujamo līmeni.
3. Pievienojiet smidzinātāju ar gaisa cauruli ⑦ kompresoram ① un pieslēdziet strāvas vadu ② kontaktligzdai (230V, 50 Hz AC).
4. Pagrieziet ON/OFF (Ieslēgts/Izslēgts) slēdzi ③ «I» pozīcijā, lai ieslēgtu ierīci.
   - Iemutis sniedz labāku medikamentu piegādi plaušām.
   - Izvēlieties sejas masku pieaugušajam ⑩ vai bērnam ⑪ un pārliecinieties, ka tā pilnībā nosedz mutes un deguna daļu.
   - Izmantot visus piederumus, ieskaitot degunam paredzēto detaļu ⑨ saskaņā ar Jūsu ārsta norādēm.
5. Inhalācijas laikā sēdiet taisni un atbrīvoti pie galda krēslā bez roku balstiem, lai izvairītos no jūsu elpvadu saspiešanas, kas samazina ārstēšanas efektivitāti. **Inhalācijas laikā neatgulieties.** Pārtrauciet inhalāciju, ja nejūtaties labi.
6. Pēc inhalācijas pabeigšanas, Jūsu ārsta ieteiktajā laikā, pagrieziet ON/OFF (Ieslēgts/Izslēgts) ③ slēdzi «O» pozīcijā, lai izslēgtu ierīci, un atslēdziet to no kontaktligzdas.
7. Izlejiet atlikušos medikamentus no smidzinātāja un iztīriet ierīci, kā tas ir aprakstīts sadaļā «Tīrīšana un dezinficēšana».

Ierīcei nav nepieciešama kalibrācija.

⚠ Nav pieļaujama ierīces modifikācija.

4. NEB 2 in 1 - Aerosola terapija

Uzlabotā aerosola terapija ar «NEB 2 in 1» nodrošina augšējo un vidējo elpošanas ceļu efektīvu medicīnisko apkopi (astmas, hronisku bronhītu, cistiskās fibrozes u.c. gadījumos).

Uzlabotā izmantošana
Šī ārstēšanas iespēja ļauj izmantot maksimālo zāļu daudzumu, tādējādi sasniedzot katra pacienta elpošanas kapacitāti. Vārsta sistēma optimāli pielāgo zāļu plūsmu ieelpas laikā, samazinot zāļu zudumu izelpas laikā. Izmantot elpošanu veicinošo ventiļu sistēmu (kas saskaņota ar elpošanu), lai uzlabotu medikamentu terapijas efektu un sasniegtu maksimālos rezultātus.
- Aizveriet vārstu smidzinātāja augšpusē ⑤-A (A pozīcija) un izmantojiet iemuti ar izelpas vārstu ⑧.
- Piepildiet ⑫ ar medikamentiem un savienojiet smidzinātāja galu ar smidzinātāja apakšdaļu, griežot pulksteņa rādītāja kustības virzienā.
- Ievērojiet «3.» nodaļā aprakstītos lietošanas noteikumus.

Lai iespējotu smidzinātāja sinhronizāciju ar elpošanu, izmantojiet tikai iemuti ar izelpas vārstu ⑧. Nelietojiet ar maskām vai deguna uzgali.

Paātrinātā apkope
Ja vārsts ir atvērts (B pozīcija) ⑤-B, ārstēšanas sesija būs īsāka.

Izmantojot šo aprūpes veidu, nav iespējams nodrošināt saskaņotu smidzinātāja darbību.

5. Deguna skalotājs

Deguna skalotājs ⑥ ir medicīniska ierīce, kas piemērota deguna dobumu tīrīšanai. Deguna skalotājs palīdz mitrināt deguna gļotādu un veido mikronizētu strūklu augšējo elpceļu respiratoro problēmu ārstēšanai (alerģisks un nealerģisks rinīts, rinosinusīts, deguna polipi u. c.).
1. Noņemiet deguna skalotāja vāku ⑬-1 pagriežot to pretēji pulksteņa rādītāja virzienam.
2. Piepildiet deguna skalotāja tvertni ar izotonisku šķīdumu ⑬-2. Raugieties, lai netiktu pārsniegts maksimālais līmenis.
3. Cieši aizveriet vāku, pagriežot to pulksteņa rādītāja virzienā ⑬-3.
4. Deguna skalotāju ar gaisa cauruli ⑬-4 pievienojiet kompresoram ① un iespraudiet strāvas vadu ② kontaktligzdā(230V, 50 Hz AC).
5. Ar pirkstu nosedziet neapstrādāto nāsi.
6. Pielieciet deguna skalotāja vāku pie nāss un ieelpojiet caur šo nāsi ⑬-5.
7. Lai ieslēgtu ierīci, pagrieziet ON/OFF (Ieslēgšanas/Izslēgšanas) slēdzi ③ tā, lai tas būtu pozīcijā «I» un novietojiet pirkstu uz deguna skalotāja atveres, lai sāktu ārstēšanu ⑬-6.

Ieteicams nāsis apkopt pārmaiņus ik pēc 10-20 sekundēm.

Bērnus un cilvēkus ar īpašām vajadzībām izmantošanas laikā nepieciešams uzraudzīt.

⚠ Lietot tikai ar izotonisku fizioloģisko šķīdumu.

6. Tīrīšana un dezinficēšana

Pēc katras pielietošanas reizes rūpīgi iztīriet visas sastāvdaļas, lai atbrīvotos no medikamentu atliekām un iespējamajiem piesārņojumiem.
Kompresora tīrīšanai lietojiet mīkstu un sausu drānu un neabrazīvus tīrīšanas līdzekļus.

⚠ Nodrošiniet, lai ierīces iekšējās daļas nenonāktu saskarē ar šķidrumu un strāvas vads ir atvienots no rozetes.

Piederumu tīrīšana un dezinfekcija
Rūpīgi ievērojiet piederumu tīrīšanas un dezinfekcijas norādījumus, jo tiem ir liela nozīme šīs ierīces darbības un ārstēšanas efektivitātes nodrošināšanā.

Pirms un pēc katras lietošanas
Izjauciet smidzinātāju ⑤, pagriežot tā augšdaļu pretēji pulksteņa rādītāja virzienam, un noņemiet zāļu vadīšanas konusu. Izskalojiet izjauktā smidzinātāja detaļas, iemuti, deguna uzgali un maskas ar krāna ūdeni un uz 5 minūtēm iemērciet tās vārošā ūdenī. Vēlreiz samontējiet smidzinātāja detaļas un pievienojiet to gaisa caurules savienotājam, ieslēdziet ierīci un ļaujiet tai darboties 10-15 minūtes.

Izskalojiet gaisa cauruli ar siltu ūdeni.

Lietojiet dezinfekcijas līdzekļus tikai saskaņā ar ražotāja norādījumiem.

⚠ Nevāriet un neautoklavējiet gaisa cauruli.

7. Uzglabāšana, kopšana un apkalpošana

Pasūtiet visas rezerves daļas pie sava tirdzniecības aģenta vai farmaceita, vai arī sazinieties ar Microlife apkalpošanas dienestu (skat. priekšvārdu).

Smidzinātāja nomaiņa
Nomainiet smidzinātāju ⑤ pēc ilgas dīkstāves, gadījumos, ja tam parādījušās deformācijas, lūzumi vai arī smidzināšanas uzgali ⑫-A aizsprostojušas zāļu izžuvušās paliekas. Ieteicams mainīt smidzinātāju ik pēc 6 mēnešiem – līdz 1 gadam atkarībā no lietošanas.

⚠ Izmantojiet tikai oriģinālos smidzinātājus!

Gaisa filtra nomaiņa
Parastos lietošanas apstākļos gaisa filtrs ④ jānomaina aptuveni pēc 500 darba stundām vai reizi gadā. Ieteicams regulāri pārbaudīt gaisa filtru (ik pēc 10-12 lietošanas reizēm). Ja filtra krāsa kļūst pelēka vai brūngana, vai arī tas ir mitrs, nomainiet to. Izņemiet filtru un tā vietā ievietojiet jaunu.

Necentieties filtru tīrīt atkārtotai lietošanai.

Laikā, kamēr pacients lietos ierīci, gaisa filtrs nav pārbaudāms vai maināms.

⚠ Izmantojiet tikai oriģinālos filtrus! Nekādā gadījumā nelietojiet ierīci bez gaisa filtra!

8. Bojājumi un veicamie pasākumi

Ierīci nevar ieslēgt
- Pārliecinieties, ka strāvas vads ② ir pareizi pieslēgts kontaktligzdai.
- Pārliecinieties, ka ON/OFF (Ieslēgts/Izslēgts) slēdzis ③ atrodas «I» pozīcijā.

Smidzināšanas funkcija ir vāja vai tā pavisam nedarbojas
- Pārliecinieties, ka gaisa caurule ⑦ ir pareizi savienota abos galos.
- Pārliecinieties, ka gaisa caurule nav saspiesta, saliekta, netīra vai nosprostota. Ja nepieciešams, nomainiet pret jaunu.
- Pārliecinieties, ka smidzinātājs ⑤ ir pareizi samontēts un krāsainais iztvaikotājs ⑫-A ir pareizi ievietots un nav aizsprostots.
- Pārliecinieties, ka ir pievienoti nepieciešamie medikamenti.

9. Garantija

Uz šo instrumentu attiecas **garantija, kas ir spēkā 5 gadus** pēc iegādes dienas. Garantija ir derīga, uzrādot garantijas talonu, ko aizpildījis pārdevējs (skatīt aizmugurē) un kurā apstiprināts iegādes datums, vai uzrādot čeku.
- Garantija attiecas tikai uz kompresoru. Nomaināmās sastāvdaļas, tādas kā smidzinātājs, maskas, iemutis, gaisa caurule un filtri, tajā neietilpst.
- Ja instruments tiek atvērts vai tajā kaut kas tiek izmainīts, garantija zaudē spēku.
- Garantija neattiecas uz bojājumiem, kas radušies nepareizas rīkošanās, negadījumu vai darbības norādījumu neievērošanas rezultātā.

10. Tehniskās specifikācijas

Izsmidzināšanas rādītājs:	0.37 ml/min. (NaCl 0.9%)
Daļiņu izmērs:	57% < 5 µm 3.5 µm (MMAD)
Maksimālā brīvā gaisa plūsma:	15 l/min.
Darbības gaisa plūsma:	5.31 l/min.
Akustiskā trokšņa līmenis:	52 dBA
Strāvas avots:	230V, 50 Hz AC
Strāvas vada garums:	1.6 m
Smidzinātāja ietilpība:	minimums 2 ml; maksimums 8 ml
Atlikuma apjoms:	0.8 ml
Darbības ierobežojumi:	nepārtraukta lietošana
Darbības nosacījumi:	10 - 40 °C / 50 - 104 °F 30 - 85 % relatīvais maksimālais gaisa mitrums 700 - 1060 hPa atmosfēras spiediens
Uzglabāšanas un pārvadāšanas nosacījumi:	-20 - +60° C / -4 - +140 °F 10 - 95 % relatīvais maksimālais gaisa mitrums 700 - 1060 hPa atmosfēras spiediens
Svars:	1765 g
Izmēri:	289 x 180 x 127 mm
IP klase:	IP21
Atsauce uz standartiem:	EN13544-1;EN60601-1; EN60601-2;EN60601-1-6; IEC 60601-1-11
Paredzētais lietderīgās kalpošanas termiņš:	1000 stundu

Šī ierīce atbilst direktīvas 93/42/EEC prasībām par medicīnas ierīcēm.
II klases ierīce attiecībā uz aizsardzību pret elektriskās strāvas triecienu.
Smidzinātājs, iemutis un maskas ir BF tipa pielietojamās sastāvdaļas.

⚠ Tehniskā specifikācija var tikt mainīta bez iepriekšēja brīdinājuma.

Kompresorinis inhaliatorius

LT

① Kompresorius
② Maitinimo laidas
③ Įjungimo/išjungimo jungiklis
④ Oro filtro skyrelis
⑤ Inhaliatoriaus galvutė
-A: Sudėtingesnis gydymas (A padėtis)
-B: Trumpas gydymas (B padėtis)
⑥ Nosies plautuvas
⑦ Oro vamzdelis
⑧ Kandiklis su vožtuvu
⑨ Antgalis nosiai
⑩ Kaukė suaugusiesiems
⑪ Kaukė vaikams
⑫ Inhaliatoriaus galvutės užpildymas
⑬ Nosies plautuvo surinkimas ir naudojimas

Gerb. Pirkėjau,
Šis inhaliatorius yra aerozolinės terapijos sistema, skirta naudoti namų sąlygomis. Įrenginys skirtas skysčių ir skystų medikamentų (aerozolių) inhaliacijai ir viršutinių bei apatinių kvėpavimo takų gydymui.
Iškilus klausimams ar norėdami įsigyti atsarginių dalių, kreipkitės į Microlife klientų aptarnavimo tarnybą. Prietaisą pardavusi įstaiga ar vaistinė jums praneš Microlife vietinės serviso tarnybos adresą. Platesnė informacija apie mūsų produktus pateikta internete adresu www.microlife.lt.
Būkite sveiki su Microlife AG!

1. Simbolių reikšmė

Elektroniniai prietaisai turi būti utilizuojami laikantis aplinkosaugos reikalavimų. Negalima prietaiso išmesti su buitinėmis šiukšlėmis.
Prieš naudodamiesi prietaisu perskaitykite instrukciją.
Panaudotos BF tipo dalys
II klasė įranga
SN Serijos numeris
REF Nuorodos numeris
Gamintojas
I Įjungimo (ON) mygtukas
O Išjungimo (OFF) mygtukas
IP21 Apsauga nuo kietų pašalinių daiktų patekimo ir kenksmingo vandens patekimo poveikio.
CE 0123 CE atitikties ženklas

2. Atsargumo priemonės

- Laikykitės naudojimo instrukcijų. Šiame dokumente pateikta svarbi prietaiso saugos ir naudojimosi informacija. Prieš naudodamiesi prietaisu atidžiai perskaitykite šį dokumentą ir išsaugokite jį ateičiai.
- Prietaisą galima naudoti tik šioje instrukcijoje nurodytais tikslais. Gamintojas neatsako už žalą, kilusią dėl neteisingo prietaiso naudojimo.
- Nenaudokite įrenginio, jeigu anestetikai sudaro degų mišinį su deguonimi ar azoto oksidu.
- Šis prietaisas netinka anestezijai bei plaučių ventiliacijai.
- Su šiuo prietaisu naudokite tik originalius aksesuarus, parodytus iliustracijose.
- Nesinaudokite prietaisu, jei manote, kad jis sugadintas, ar pastebėjote ką nors neįprasta.
- Prietaiso neardykite.
- Prietaise yra jautrių komponentų, todėl naudokitės juo labai atidžiai. Laikykitės saugojimo ir naudojimosi taisyklių, išdėstytų «Techninės specifikacijos» skyriuje!
- Saugokite prietaisą nuo:
  - vandens ir drėgmės
  - aukštos temperatūros
  - sukrėtimo ar smūgių
  - dulkių ir purvo
  - tiesioginių saulės spindulių
  - karščio ir šalčio
- Laikykitės elektros įrenginių naudojimo saugumo technikos reikalavimų:
  - Niekada nesilieskite prie prietaiso drėgnomis rankomis.
  - Veikiantį prietaisą laikykite ant stabilaus ir horizontalaus paviršiaus.
  - Netraukite už maitinimo laido ar paties prietaiso, norėdami atjungti jį nuo elektros rozetės.
  - Maitinimo kištukas yra atskiras maitinimo sistemos elementas, prietaiso veikimo metu jis turi būti pasiekiamas.
- Prieš įjungdami prietaisą įsitikinkite, kad maitinimo tinklas atitinka prietaiso apatinėje dalyje esančioje plokštelėje nurodytas maitinimo tinklo charakteristikas.
- Tuo atveju, jeigu prietaiso maitinimo kištukas netinka jūsų rozetei, kreipkitės į kvalifikuotą specialistą, kuris pakeis kištuką. Vieno ar kelių adapterių ir (arba) ilgintuvų naudojimas yra nerekomenduojamas. Jeigu jų naudojimas yra neišvengiamas, reikia naudoti tokius ilgintuvus, kurie atitinka saugumo technikos reikalavimus. Atkreipkite dėmesį, kad prietaiso galingumas neviršytų maksimalios leistinos adapterių ir ilgintuvų galios.
- Nepalikite į elektros tinklą įjungto nenaudojamo prietaiso. Kai baigiate procedūrą, atjunkite prietaisą nuo maitinimo.
- Prietaisas darbui turi būti parengtas pagal gamintojo pateiktas instrukcijas. Netinkamai parengtas prietaisas gali padaryti žalos žmonėms, gyvūnams ar objektams, už kurią gamintojas nėra atsakingas.
- Nekeiskite prietaiso maitinimo kabelio. Jeigu maitinimo kabelis pažeistas, kreipkitės į gamintojo autorizuotą techninės priežiūros centrą, kuriame jums pakeis maitinimo kabelį.
- Maitinimo kabelis visada turi būti ištiestas, kad pavojingai neįkaistų.
- Prieš atlikdami bet kokias techninės priežiūros ar valymo operacijas išjunkite prietaisą ir atjunkite jį nuo maitinimo rozetės.
- Naudokite tik Jums Jūsų gydytojo paskirtus vaistus, laikydamiesi dozavimo, dažnumo ir gydymo trukmės nurodymų.
- Nevartokite šių vaistų: NEBUDOSE hialurono.
- Taikykite tik tokį gydymo būdą, kurį nurodė jus gydantis gydytojas.
- Naudokite tik tą dalį nosies, kurią nurodė jūsų gydytojas. NIEKADA nekiškite išsikišusio į nosį, tik laikykite jį kiek galima arčiau jos.
- Susipažinkite su medicininiais galimų aerozolinės terapijos sistemos naudojimo kontraindikacijų aprašymais.
- Prietaisą laikykite tokioje vietoje, kad jį būtų galima nesunkiai išjungti.
- Siekiant higieninio saugumo tų pačių aksesuarų nenaudokite keliems žmonėms.
- Neleiskite inhaliatoriaus galvutei pasvirti daugiau nei 60°.
- Nesinaudokite prietaisu stiprių elektromagnetinių laukų zonoje, pvz. prie mobiliojo ryšio telefono ar radijo aparatūros. Naudodamiesi prietaisu išlaikykite bent 3.3 m atstumą nuo tokios aparatūros.

Neleiskite vaikams be priežiūros naudotis prietaisu; kai kurios detalės yra labai smulkios ir vaikai jas gali praryti. Prietaisų, tiekiamų su laidais ir vamzdeliais, atveju yra pasismaugimo pavojus.

⚠ Naudojimasis šiuo prietaisu nepakeičia gydytojo konsultacijos.

3. Prietaiso paruošimas darbui ir naudojimas

Prieš naudodamiesi prietaisu pirmą kartą, jį išvalykite. Laikykitės skyriuje «Valymas ir dezinfekcija» nurodytų instrukcijų.
1. Surinkite purkštuvo komplektą. Įsitikinkite, kad surinktos visos dalys.
2. Užpildykite inhaliatoriaus kamerą gydytojo nurodytais vaistais. Neviršykite maksimalios skysčio ribos.
3. Sujunkite vamzdeliu ⑦ inhaliatoriaus galvutę su kompresoriumi ①. Inhaliatoriaus laidą ② įjunkite į elektros tinklą (230V, 50 Hz AC).
4. Pradėkite procedūrą įjungdami jungiklį ③ į poziciją «I».
   - Jei įmanoma, naudokite kandiklį, nes taip vaistai geriau pasiekia plaučius.
   - Jūs galite naudoti ir kaukę ⑩ ar ⑪, tik jos kraštai turi gerai priglusti prie veido ir pilnai uždengti burnos ir nosies zoną.
   - Naudokitės visais priedais, įskaitant nosies antgalį ⑨, laikydamiesi gydytojo nurodymų.
5. Inhaliacijos metu sėdėkite tiesiai ir atsipalaidavę prie stalo, o ne fotelyje, kad nebūtų suspausti kvėpavimo takai ir sumažėtų gydymo efektyvumas. **Inhaliacijos metu negulėkite.** Nutraukite inhaliaciją, jei pasijuntate blogai.
6. Baigę gydytojo nurodytą inhaliaciją, pasukdami jungiklį ③ į padėtį «O», prietaisą išjunkite. Ištraukite kištuką iš rozetės.
7. Išpilkite vaistų likučius ir išvalykite inhaliatorių, kaip nurodyta valymo instrukcijoje «Valymas ir dezinfekcija».

Prietaisui nereikalingas kalibravimas.

⚠ Bet koks prietaiso pakeitimas yra draudžiamas.

4. NEB 2 in 1 - Aerozolių terapija

Pažangi «NEB 2 in 1» aerozolių terapijos sistema skirta veiksmingam vidutinių ir apatinių kvėpavimo takų susirgimų gydymui (astmos, lėtinio bronchito, cistinės fibrozės ir pan.).

Pažangus gydymas
Naudojant šį gydymo būdą, kiekvieno paciento kvėpavimo takus pasiekia didžiausias vaisto kiekis. Vožtuvų sistema įkvepiant optimaliai pritaiko vaisto srautą, todėl iškvepiant vaisto mažiau prarandama.
Naudodami kvėpavimu paremtą (su kvėpavimu sinchronizuotą) vožtuvų sistemą, optimizuosite gydomąjį vaisto poveikį ir gausite didžiausią naudą.
Naudojantis nuo kvėpavimo priklausančia (sinchronizuota) inhaliavimo sistema galima pasiekti didžiausią terapijos teikiamą naudą.
- Uždarykite purkštuvo viršuje esantį vožtuvą ⑤-A (A padėtis) ir naudokite kandiklį su iškvėpimo vožtuvu ⑧.
- Įpilkite medikamento ⑫ ir sujunkite inhaliacijų galvutės dalis, pasukdami jas pagal laikrodžio rodyklę.
- Naudokitės prietaisu kaip nurodyta «3.» skyriuje.

Norėdami įjungti purkštuvo sinchronizavimo su kvėpavimu funkciją, naudokite tik kandiklį su iškvėpimo vožtuvu ⑧. Nenaudokite su kaukėmis ar antnosiu.

Trumpas gydymas
Jei vožtuvas bus atidarytas (B padėtis) ⑤-B, gydymo laikas bus trumpesnis.

Sinchronizuota sistema tokiu atveju neveiks.

5. Nosies plautuvas

Nosies plautuvas ⑥ yra medicinos prietaisas, kuris tinka nosies ertmėms valyti. Nosies plautuvas padeda drėkinti gleivinę ir sukuria mikronizuotą srovę viršutinių kvėpavimo takų problemoms (alerginiam ir nealerginiam rinitui, rinosinusitui, nosies polipams) gydyti.
1. Sukdami prieš laikrodžio rodyklę, nuimkite nosies plautuvo dangtelį ⑬-1.
2. Į nosies plautuvo talpyklą pripilkite izotoninio tirpalo ⑬-2. Įsitikinkite, kad neviršijate didžiausio lygio.
3. Dangtelį stipriai užsukite sukdami pagal laikrodžio rodyklę ⑬-3.
4. Nosies plautuvą su oro žarnele ⑬-4 prijunkite prie kompresoriaus ① ir į lizdą (230 V, 50 Hz, kint. sr.) įkiškite maitinimo laidą ②.
5. Pirštu uždenkite laisvą nosies angą.
6. Nosies plautuvo dangtelį pridėkite prie šnervės ir įkvėpkite pro nosį ⑬-5.
7. ĮJ. / IŠJ. jungiklį ③ perjunkite į padėtį «I», kad įjungtumėte prietaisą, ir pirštą uždėkite ant nosies plautuvo angos, kad pradėtumėte gydymą ⑬-6.

Mes patariame keisti nosies angą kas 10-20 sekundžių.

Vaikams ir neįgaliesiems inhaliacijos atlikimui reikalinga pagalba.

⚠ Naudokite tik izotoninį druskos tirpalą.

6. Valymas ir dezinfekcija

Po inhaliacijos seanso kruopščiai nuvalykite visas inhaliatoriaus dalis.
Kompresoriaus valymui naudokite minkštą ir sausą audinį su paviršių nebraižančiu valikliu.

⚠ Kompresoriaus valymui naudokite minkštą ir sausą audinį su paviršių nebraižančiu valikliu.

Aksesuarų valymas ir dezinfekavimas
Tiksliai laikykitės aksesuarų valymo ir dezinfekavimo taisyklių, nes jos labai svarbios tinkamam prietaiso veikimui ir gydymo sėkmei.

Prieš ir po kiekvienos gydymo procedūros
išardykite purkštuvą ⑤, jo viršų sukdami prieš laikrodžio rodyklę, ir nuimkite vaisto įleidimo kūgį. Po tekančiu vandeniu nuplaukite ir į verdantį vandenį 5 minutėms įmerkite išardyto purkštuvo komponentus, kandiklį, antnosį bei kaukes. Vėl surinkite purkštuvo komponentus ir jį prijunkite prie oro žarnelės jungties, įjunkite prietaisą bei leiskite jam veikti 10-15 minučių.

Oro vamzdelį nuplaukite šiltu vandeniu.

Naudokite tik šaltus dezinfekavimo skysčius pagal gamintojo nurodymus.

⚠ Oro vamzdelio nevirinkite ir nesterilizuokite autoklave.

7. Priežiūra bei aptarnavimas

Dėl atsarginių dalių užsakymo teiraukitės prietaisą pardavusioje įstaigoje, vaistinėje ar Microlife serviso tarnyboje (Žr. įžanga).

Purkštuko pakeitimas
Purkštuką pakeiskite ⑤, jeigu jis ilgai nebuvo naudojamas, deformavosi, sulūžo arba kai garintuvo galvutė ⑫-A užsikišo sausais vaistais, dulkėmis ir pan. Rekomenduojame purkštuką keisti kas 6-12 mėnesių, atsižvelgiant į naudojimo dažnumą.

⚠ Naudokite tik originalius purkštukus!

Oro filtro keitimas
Esant normalioms naudojimo sąlygoms, oro filtras ④ turi būti keičiamas vidutiniškai po 500 darbo valandų arba kiekvienais metais. Rekomenduojame periodiškai patikrinti oro filtrą (po10-12 procedūrų). Jeigu filtras yra pilkas ar rudas arba yra drėgnas, jį reikia pakeisti. Išimkite filtrą ir pakeiskite jį nauju.

Nebandykite valyti filtro ir vėl jį naudoti.

Oro filtras negali būti apžiūrimas ar keičiamas, kai jį naudoja pacientas.

⚠ Naudokite tik originalius filtrus! Nenaudokite prietaiso be filtro!

8. Gedimai ir priemonės jiems šalinti

Prietaiso neįmanoma įjungti
- Patikrinkite elektros maitinimo laido ② pajungimą.
- Patikrinkite, ar į jungimo/išjungimo jungiklis ③ yra padėtyje «I».

Inhaliatorius veikia silpnai arba visai neveikia
- Patikrinkite, ar vamzdelis ⑦ gerai sujungtas abiejuose galuose.
- Patikrinkite, ar vamzdelis neužspaustas, nepersuktas, neužterštas. Reikalui esant, pakeiskite jį nauju.
- Patikrinkite, ar gerai surinkta inhaliatoriaus galvutė ⑤ ir visos vidinės dalys ⑫-A yra vietoje ir nepažeistos.
- Patikrinkite, ar kameroje yra inhaliuojamo vaisto.

9. Garantija

Prietaisui suteikiama **5 metų garantija** nuo pardavimo datos. Garantija galioja tik pateikus užpildytą garantijos kortelę bei pirkimo čekį.
- Garantija negalioja keičiamoms detalėms – inhaliatoriaus galvutei, kaukėms, kandikliams, prailginimo vamzdeliams bei filtrams.
- Prietaiso atidarymas ar kitoks jo modifikavimas nutraukia garantijos galiojimą.
- Garantija negalioja, jei prietaisas buvo sugadintas naudojamas ne pagal paskirtį, nesilaikant instrukcijų ar dėl nelaimingų atsitikimų.

10. Techninės specifikacijos

Inhaliacijos greitis:	0,37 ml/min. (NaCl 0,9%)
Dalelių dydis:	57% < 5 µm 3.5 µm (MMAD)
Maksimalus oro srautas:	15 l/min.
Darbinis oro srautas:	5.31 l/min.
Triukšmo lygis:	52 dBA
Maitinimo šaltinis:	230V, 50 Hz AC
Maitinimo laido ilgis:	1,6 m
Inhaliacinis pajėgumas:	min. 2 ml; maks. 8 ml
Likutinis tūris:	0,8 ml
Naudojimo ribos:	Nepertraukiamam naudojimui
Darbinės salygos:	10 - 40 °C 30 - 85 % santykinė maksimali drėgmė 700 - 1060 hPa atmosferos slėgis
Saugojimo ir gabenimo sąlygos:	-20 - +60° C / -4 - +140 °F 10 - 95 % santykinė maksimali drėgmė 700 - 1060 hPa atmosferos slėgis
Svoris:	1765 g
Dydis:	289 x 180 x 127 mm
Saugos klasė:	IP21
Standartų nuorodos:	EN13544-1;EN60601-1; EN60601-2;EN60601-1-6; IEC 60601-1-11
Tinkamumo laikas:	1000 valandų

Šis prietaisas atitinka Medicinos prietaisų Direktyvos 93/42/EEB reiklavimus.
II klasės prietaisas apsaugos nuo elektros srovės poveikio.
Purkštukas, kandiklis ir kaukės yra BF tipo dalys.

⚠ Techniniai parametrai gali būti keičiami be išankstinio įspėjimo.

Kompressor-inhalaator

EE

① Kolbkompressor
② Toitejuhe
③ ON/OFF lüliti
④ Õhufiltri pesa
⑤ Nebulisaator
-A: Põhjalikum ravi (asend A)
-B:Lühiajaline ravi (asend B)
⑥ Ninaloputaja
⑦ Õhuvoolik
⑧ Klapiga huulik
⑨ Ninaotsik
⑩ Näomask (täiskasvanule)
⑪ Näomask (lapsele)
⑫ Nebulisaatori täitmine
⑬ Ninaloputaja kokkupanemine ja kasutamine

Austatud klient,
Antud nebulisaator kujutab endast aerosoolteraapiasüsteemi, mis on sobiv koduseks kasutamiseks. Seadet kasutatakse vedelike ja ravimvedelike (aeosoolide) pihustamiseks ning alumiste ja ülemiste hingamisteede haiguste raviks.
Kui teil tekib küsimusi või probleeme või soovite tagavaraosi tellida, võtke ühendust oma kohaliku Microlife esindajaga. Kohaliku Microlife esindaja aadressi saate oma müügiesindajalt või apteekrilt. Teise võimalusena külastage meie veebilehte www.microlife.ee, kust leiate väärtuslikku teavet meie toodete kohta.
Tugevat tervist – Microlife AG!

1. Sümbolite tähendused

Elektroonikaseadmed tuleb hävitada kooskõlas asjakohaste kohalike seadustega. Ärge visake neid olmeprügi hulka.
Enne seadme kasutust lugege hoolikalt juhiseid.
BF-tüüpi kontaktosa
Elektriohutusklass II seade
SN Seerianumber
REF Referents number
Tootja
I Sisselülitatud (ON)
O Väljalülitatud (OFF)
IP21 Kaitse tahketete võõrkehade ja vee kahjustava toime eest.
CE 0123 CE vastavustähis

2. Tähtsad ohutusjuhised

- Järgige kasutusjuhendit. Antud dokument sisaldab tähtsat informatsiooni seadme kasutuse ja ohutuse kohta. Enne seadme kasutamist palun lugege hoolikalt juhendit ja hoidke seda edasisteks juhisteks.
- Kasutage seadet ainult selles kasutusjuhendis kirjeldatud otstarbel. Tootja ei vastuta seadme ebaõige kasutamise tagajärjel tekkinud kahjustuste eest.
- Mitte kasutada seadet süttivate narkoosisegude läheduses, mis sisaldavad hapnikku ja lämmastikprotoksiide.
- See seade ei ole mõeldud anesteesiaks ja kopsu ventileerimiseks.
- Seda seadet võib kasutada ainult selles juhendis näidatud tarvikutega.
- Ärge kasutage seadet, kui see on teie meelest kahjustunud või täheldate sellel midagi ebatavalist.
- Ärge ühelgi juhul seadet avage.
- See seade koosneb täppisdetailidest - käsitsege seda ettevaatlikult. Järgige alalõigus «Technical Specifications» kirjeldatud hoiu- ja kasutustingimusi!
- Kaitske seadet:
  - vee ja niiskuse,
  - ekstreemsete temperatuuride,
  - põrutuste ja kukkumiste,
  - määrdumise ja tolmu,
  - otsese päikesevalguse ning
  - kuuma ja külma eest.
- Järgige ohtusnõudeid elektrisedmete suhtes ja eriti:
  - Mitte puudatada seadet märgade või niiskete kätega.
  - Töö ajaks paigaldage seade stabiilsele ja horisontaalsele pinnale.
  - Ärge tõmmake voolujuhtmest või aparaati, selleks et vooluvõrgust eemalduda.
  - Voolupistik on omaette element vooluvõrgus, hoidke pistikut kättesaadavana kui seade on töös.
- Enne seadme sisselülitamist veenduge, et voolutugevus vastab seadame põhja all oleval sildil tooduga.
- Juhul, kui seadme voolupistik ja sokkel ei sobi omavahel kokku, siis pöörduge kvalifitseeritud personali poole, kes vahetab selle ringi sobivaga. Üldiselt pole soovitav kasutada adapterid ja pikendusjuhtmeid. Kuid, kui siiski on see hädavajalik, siis tuleb seda teha vastavalt ohutusreeglitele, pöörates tähelepanu sellele, et maksimaalne tarbitav voolutugevus ei ületaks lubatud piirväärtusi, mis on märgutud seadme põhja all oleval sildil ja pikendusjuhtmel.
- Kui sedet ei kasutata, tõmmke voolujuhe seina pistikust välja.
- Seade tuleb installeerida vastavalt tootjapoolsele juhendile. Mittevastav installatsioon võib põhjustada kahju isikule, loomale või objektile, mille eest tootja pole vastutav.
- Ärge ise vahetage seadme voolujuhet. Juhul, kui voolujuhe on vigastatud, pöörduge selle parandamiseks autoriseeritud tehnilise teeninduse poole.
- Voolujuhe peab kogu pikkuses olema vigastusteta, et vältida selle ohtlikku ülekuumenemist.
- Enne igasugust sedme hoodust või puhastust, lülitage seade välja ja ühendage lahti vooluvõrgust.
- Kasutage ainult teie arsti poolt teile määratud ravimeid ja järgige arsti juhiseid, mis puudutavad doseerimist, ravi kestvust ja sagedust.
- Ärge kasutage järgmist ravimit. Hüaluroonbaasil NEBUDOSE.
- Sõltuvalt patoloogiast, rakendage ainult arsti poolt teile soovitatavat ravi.
- Ninaotsikut kasutage ainult siis kui see on selgelt arsti pool määratud, seejuures, pöörates erilist tähelepanu sellele, et ei tungita ninasõõremtesse vaid asetatakse see nende lähedale.
- Kontrollige ravimi kasutusjuhendit võimalike vastunäidustuste suhtes aerosoolteraapia süsteemides.
- Ärge asetage seadet selliselt, et seda on raske välja lülitada.
- Parema hügieenilise ohutuse saavutamiseks ärge kasutage samu lisaseadmeid rohkem kui ühel inimesel.
- Ärge kallutage nebulisaatorit üle 60°.
- Ärge kasutage aparaati elektromagnetiliste väljade (näiteks mobiiltelefonid, raadiosaatjad) läheduses. Hoidke aparaati kasutamise ajal minimaalselt 3,3 meetri kaugusel nimetatud seadmetest.

Lapsed ei tohi seadet ilma järelevalveta kasutada; mõned selle osad on nii väikesed, et lapsed võivad need alla neelata. Olge teadlik kägistamise riskist kui seade on varustatud juhtmete ja voolikutega.

⚠ Selle seadme kasutamine ei ole kavandatud asendama teie arsti konsultatsiooni.

3. Aparaadi ettevalmistus ja kasutus

Enne seadme esmakordset tarvitamist soovitame seda puhastada vastavalt lõigule «Cleaning and Disinfecting».
1. Pange kokku nebulisaatorikomplekt. Veenduge, et kõik osad oleksid olemas.
2. Täitke nebulisaator inhalatsioonilahusega, nagu arst on teid juhendanud. Palun kontrollige, et te ei ületaks maksimaalset ravimikogust.
3. Ühendage nebulisaator õhuvooliku ⑦ abil kompressori ① külge ja seejärel ühendage toitejuhe ② pistikupessa (230V, 50 Hz AC).
4. Nüüd keerake ON/OFF lüliti ③ asendisse «I», et aparaat sisse lülitada ning alustada ravi.
   - Huulik võimaldab paremat ravimi jõudmist kopsudesse.
   - Kui valite lapse ⑩ või täiskasvanu ⑪ maski veenduge, et see kataks suu ja nina täielikult.
   - Kasutage kõiki lisasid, kaasaarvatud ninaotsik ⑨ teie arsti antud juhendite kohaselt.
5. Inhalatsiooni ajal istuge sirgelt ja lõdvestunult laua ääres, mitte tugitoolis et hoiduda hingamisteede survestamisest ja ravi effekiivsuse nõrgendamisest. **Ärge lamage inhalatsiooni ajal.** Katkestage inhalatsioon, kui tunnete ennast halvasti.
6. Kui inhalatsioon on kestnud arsti soovitatud aja, lülitage aparaat ON/OFF lülitist ③ välja, asendisse «O» ja ühendage vooluvõrgust lahti.
7. Valage ravimi ülejääk nebulisaatorist välja ja puhastage seade nii, nagu on kirjeldatud lõigus «Cleaning and Disinfecting».

Seade ei vaja kalibreerimist.

⚠ Seadme modifitseerimised pole lubatud.

4. NEB 2 in 1 - Nebulisaator

«NEB 2 in 1» aerosoolteraapiaseade võimaldab efektiivset ravi hingamisteede keskmises ja alumises osas (astma, krooniline bronhiit, tsüstiline fibroos jne).

Edukas ravi
See ravivalik võimaldab manustada ravimit maksimaalselt, saavutades seega iga patsiendi hingamismahu. Klapisüsteem kohandab optimaalselt sissehingamise ajal toimuvat ravimivoolu, vähendades väljahingamise ajal tekkiva ravimikao.
Kasutage hingamist parandavat klapisüsteemi (hingamisega sünkroniseeruv), mis parandab ravimi raviefekti ja võimaldab maksimaalse kasu.
- Sulgege nebulisaatori otsaku ⑤-A klapp (asend A) ja kasutage huulikut väljahingamisklapiga ⑧.
- Täitke anum ravimiga ⑫ ja ühendage nebulisaatori ülemine osa alumisega keerates seda kellaosuti suunas.
- Järgige «3.» punktis kirjeldatud kasutamise juhiseid.

Kasutage väljahingamisklapiga ainult huulikut ⑧, et lubada nebulisaatori hingamisega sünkroonitud funktsioon. Ärge kasutage maske ega ninaosa.

Lühike ravi
Raviseanssi vähendatakse, kui klapp on avatud (asend B) ⑤-B.

Sünkroniseeritud nebulisatsioon selle ravimooduse korral võimalik pole.

5. Ninaloputaja

Ninaloputaja ⑥ on ninaõõnte puhastamiseks sobiv meditsiiniseade. Ninaloputaja aitab niisutada nina limaskesta ja loob ülemiste hingamisteede hingamisprobleemide (allergiline ja mitteallergiline riniit, rinosinuiidid, ninapolüübid jne) raviks mikroniseeritud joa.
1. Eemaldage ninaloputaja kat ⑬-1 seda vastupäeva pöörates.
2. Täitke ninaloputaja mahuti isotoonilise lahusega ⑬-2. Veenduge, et te ei ületaks maksimaalset taset.
3. Sulgege kaas korralikult seda päripäeva pöörates ⑬-3.
4. Ühendage õhuvoolikuga ninaloputaja ⑬-4 kompressoriga ① ja lülitage elektrijuhe ② pessa (230 V, 50 Hz, vahelduvvool).
5. Sulgege vaba ninasõõre näpuga.
6. Asetage ninaloputaja sõõrmesse ja hingake nina kaudu sisse ⑬-5.
7. Seadme sisselülitamiseks vajutage lüliti ON/OFF (SEES/VÄLJAS) ③ asendisse «I» ja asetage ravi alustamiseks sõrm üle ava ninaloputajale ⑬-6.

Soovitame vahetada ninasõõret iga 10-20 sekundi tagant.

Lapsi ja lisaabi vajavaid inimesi soovitame aidata.

⚠ Kasutage ainult isotoonilise soolalahusega.

6. Puhastamine ja desinfitseerimine

Peale igat ravi puhastage kõik komponendid põhjalikult eemaldamaks ravimi jäägid ja võimalik mustus.
Kompressori puhastamiseks kasutage pehmet kuiva lappi mitteabrasiivse puhastusainega.

⚠ Veenduge, et seadme sisemised osad poleks kontaktis vedelikega ja voolujuhe on pistikust väljas.

Tarvikute puhastamine ja desinfitseerimine
Järgige täpselt tarvikute puhatamise ja desinfitseerimise instruktsioone, sest see on oluline seadme korrektseks tööks ning edukaks raviks.

Enne ja peale käsitlemist
Võtke nebulisaator lahti ⑤ otsakut vastupäeva pöörates ja eemaldage ravimi juhtivuslehter. Peske ära lahtivõetud nebulisaatori, huuliku, ninaosa ja maskide komponendid kraaniveega ning kastke 5 minutiks keevasse vette. Pange nebulisaatori osad uuesti kokku ja ühendage seade õhuvooliku konnektoriga, lülitage sisse ja laske sel 10-15 minutit töötada.

Peske õhutoru sooja veega.

Kasutada tohib ainult külmi vedelaid desinfitseerimis vahendeid vastavalt tootja kasutusjuhendile.

⚠ Ärge õhutoru keetke ega autoklaavige.

7. Hoiustamine, hooldamine ja teenindus

Kõiki varuosi saate tellida müügiesindajalt või apteekrilt, või pöördudes otse Microlife teenindusse (vaadake eessõna).

Nebulisaatori asendamine
Asendage nebulisaator ⑤ kui seda pole pikka aega kasutatud või see on deformeerunud, katki või pihusti pea ⑫-A on ummistunud ravimiga, tolmuga jne. Soovitame asndada nebulisaator uuega iga 6 kuu või 1 aasta järel, sõltuvalt kasutamiuse intensiivsusest.

⚠ Kastage ainult originaal nebulisaatorit!

Õhufiltri vahetamine
Normaalse kasutuse juures tuleks õhufilter ④ välja vahetada iga 500 töötunni järel või iga aasta. Soovitatav on kontrollida õhufiltri seisundit perioodiliselt (10-12 ravi) ja kui see on halli või pruunikat värvust või niiske, siis see välja vahetada. Eemaldage filter pesast ja asendage uuega.

Ärge üritage filtrit puhastada taaskasutamise eesmärgil.

Seadme töö ajal ei tohi hooldada või paigaldada õhufiltrit.

⚠ Ainult originaal filtrid. Ärge kasutage seadet ilma filtrita!

8. Rikked ja nende kõrvaldamine

Seadet ei saa sisse lülitada
- Veenduge, et toitejuhe oleks ühendatud korralikult pistikupesasse.
- Veenduge, et ON/OFF lüliti ③ oleks positsioonis «I».

Pihustamise funktsioon on vaevaline või puudub
- Veenduge, et õhuvoolik ⑦ oleks mõlemast otsast korralikult ühendatud.
- Veenduge, et õhuvoolik ei oleks muljutud, väändunud, ummistunud või blokeeritud. Vajadusel asendage uuega.
- Veenduge, et nebulisaator ⑤ on õigesti kokku pandud ja aurusti pea ⑫-A korrektselt paigas ja mitte ummistunud.
- Veenduge, et ravim oleks seadmes.

9. Garantii

Sellele seadmele on antud **5 -aastane garantii**, mis algab ostukuupäevast. Garantii kehtib ainult müügiesindaja täidetud garantiikaardi (vt tagakaas) või ostutšeki esitamisel.
- Garantii hõlmab ainult kompressorit. Siia ei kuulu asendatavad osad nagu nebulisaator, näomaskid, huulik, õhuvoolik ja filter.
- Garantii muutub kehtetuks, kui seadet on lahti võetud või on seda muudetud.
- Garantii ei kehti kahjustustele, mis on tekkinud valest käsitlemisest, õnnetusest või juhtudest, kus ei ole järgitud kasutusjuhendit.

10. Tehnilised andmed

Ravimi pihustuskiirus:	0,37 ml/min. (NaCl 0,9%)
Osakeste suurus:	57% < 5 µm 3.5 µm (MMAD)
Maksimaalne vaba õhuvool:	15 l/min.
Ekspluatatsiooni õhuvool:	5,31 l/min.
Müratase:	52 dBA
Toide:	230V, 50 Hz AC
Toitejuhtme pikkus:	1,6 m
Nebulisaatori maht:	min. 2 ml; maks. 8 ml
Jääkmaht:	0,8 ml
Kasutamise piirangud:	Pidev kasutus
Töötingimused:	10 - 40 °C / 50 - 104 °F 30 - 85 % suhteline maksimaalne niiskus 700 - 1060 hPa Atmosfääri rõhk
Hoiustamis ja transpordi tingimused:	-20 - +60° C / -4 - +140 °F 10 - 95 % suhteline maksimaalne niiskus 700 - 1060 hPa Atmosfääri rõhk
Kaal:	1765 g
Mõõdud:	289 x 180 x 127 mm
IP Klass:	IP21
Vastavus standarditele:	EN13544-1;EN60601-1; EN60601-2;EN60601-1-6; IEC 60601-1-11
Teeninduse välp:	1000 tundi

See seade vastab kõigile Meditsiiniseadme Direktiivi 93/42/EEC nõuetele.
Klass II seade on vastavuses elektriloögi kaitsele.
Nebulisaator, suuotsik ja maskid on rakendatavad BF tüüpi osad.

⚠ Tehnilise spetsifikatsiooni muutustest teatatakse ette.

Компрессорный небулайзер

RU

① Компрессор
② Сетевой кабель
③ Тумблер Вкл./Выкл.
④ Отсек для воздушного фильтра
⑤ Распылитель
-A: Интенсивная терапия (позиция A)
-B: Короткий сеанс терапии (позиция B)
⑥ Промыватель для носа
⑦ Воздушный шланг
⑧ Ротовой мундштук с клапаном
⑨ Насадка для носа
⑩ Маска для взрослого
⑪ Маска детская
⑫ Наполнение распылителя
⑬ Сборка и использование промывателя для носа

Уважаемый покупатель,
Этот небулайзер является системой аэрозольной терапии для домашнего использования. Этот прибор предназначен для распыления жидкостей и жидких лекарственных средств (аэрозолей), а также для терапии верхних и нижних дыхательных путей.
При возникновении вопросов, проблем или для заказа запасных частей, пожалуйста, обращайтесь в местный сервисный центр Microlife. Ваш дилер или аптека могут предоставить Вам адрес дилера Microlife в Вашей стране. В качестве альтернативы, посетите в Интернете страницу www.microlife.com, где Вы сможете найти ряд полезных сведений по нашему изделию.
Будьте здоровы – Microlife AG!

1. Расшифровка символов

Электронные приборы следует утилизировать в соответствии с принятыми нормами и не выбрасывать вместе с бытовыми отходами.
Перед использованием прибора внимательно прочтите данное руководство.
Изделие типа BF
Оборудование II класса защиты
SN Регистрационный номер
REF Номер по каталогу
Производитель
I ВКЛ
O ВЫКЛ
IP21 Защита от твердых посторонних предметов и повреждений вызванных попаданием воды
CE 0123 Сертификация CE

2. Важные указания по безопасности

- Следуйте инструкциям по использованию. В этом документе содержатся важные сведения о работе и безопасности этого устройства. Перед использованием устройства, пожалуйста, внимательно прочитайте этот документ и сохраните его для дальнейшего использования.
- Прибор может использоваться только в целях, описанных в данном буклете. Изготовитель не несет ответственности за повреждения, вызванные неправильным использованием.
- Не используйте прибор в непосредственной близости от обезболивающих растворов, которые могут воспламеняться при взаимодействии с кислородом или закисью азота.
- Данный прибор не предназначен для ингаляционного наркоза и ИВЛ (Искусственной Вентиляции Легких).
- В данном приборе разрешается использование комплектующих, предназначенных для этого прибора.
- Не используйте прибор, если вам кажется, что он поврежден, или если вы заметили что-либо необычное.
- Никогда не вскрывайте прибор.
- В состав прибора входят чувствительные компоненты, требующие осторожного обращения. Ознакомьтесь с условиями хранения и эксплуатации, описанными в разделе «Технические характеристики»!
- Оберегайте прибор от:
  - воды и влаги
  - экстремальных температур
  - ударов и падений
  - загрязнения и пыли
  - прямых солнечных лучей
  - жары и холода
- Соблюдайте требования безопасности, предъявляемые к электрическим приборам, в особенности:
  - Никогда не касайтесь прибора мокрыми или влажными руками.
  - Для работы, ставьте прибор на устойчивые горизонтальные поверхности.
  - Не тяните за кабель питания, или сам прибор, чтобы вытащить вилку из розетки.
  - Вилка питания является элементом, отдельным от электросети; вилка должна быть доступна при использовании прибора.
- Перед тем, как подключить прибор к сети, убедитесь, что требования к электропитанию, указанные на табличке на нижней поверхности прибора, соответствуют параметрам электросети.
- В случае, если вилка питания, поставляемая в комплекте, не подходит к вашей розетке, обратитесь к квалифицированным специалистам для замены вилки на подходящую. Вообще, использование адаптеров, простых или универсальных, а также удлинителей, не рекомендуется. Если этого нельзя избежать, то в этом случае следует использовать принадлежности, соответствующие требованиям безопасности, и следить за тем, чтобы не нарушались лимиты максимальной нагрузки, указанные на адаптерах и/или удлинителях.
- Не оставляйте прибор включенным в розетку; доставайте вилку из розетки, когда прибор не используется.
- Установка прибора должна выполняться согласно инструкций производителя. Неправильная установка может причинить вред людям, животным или предметам, за что производитель не несет ответственности.
- Не модифицируйте отвод питания этого прибора. В случае повреждения отвода питания, свяжитесь с сервисным центром, авторизованным производителем, для его замены.
- Кабель питания прибора должен быть полностью размотан, для предотвращения перегрева.
- Перед тем, как приступать к обслуживанию или чистке прибора, выключите его и отсоедините от электросети.
- Используйте для лечения только препараты, выписанные Вашим лечащим врачом, и строго следуйте его указаниям.
- Не применяйте следующее лекарство: NEBUDOSE hyaluronic.
- В зависимости от патологии, используйте терапию, рекомендуемую вашим врачом.
- Используйте только ту насадку, которая прямо рекомендована вашим врачом. НИКОГДА не допускайте прямого контакта насадки для носа с ноздрями, вместо этого следует держать насадку в непосредственной близости к ноздрям.
- Изучите инструкцию по использованию лекарственного средства, для определения возможных препятствий для использования в обычных системах аэрозольной терапии.
- Не ставьте прибор таким образом, чтобы его было трудно отключить от сети.
- Из соображений гигиены, используйте один и тот же аксессуар (насадку) только для одного и того же человека.
- Не наклоняйте распылитель более чем на 60°.
- Не используйте устройство вблизи источников сильных электромагнитных полей, например рядом с мобильными телефонами или радиостанциями. Во время использования устройства минимальное расстояние от источников таких полей должно составлять 3,3 м.

Позаботьтесь о том, чтобы дети не могли использовать прибор без присмотра, поскольку некоторые его мелкие части могут быть проглочены. При поставке прибора с кабелями и шлангами возможен риск удушения.

⚠ Перед использованием прибора проконсультируйтесь с Вашим лечащим врачом.

3. Подготовка к работе и применение аппарата

Необходимо проводить обработку всех комплектующих перед первым использованием прибора и после каждой процедуры согласно следующим указаниям в разделе «Очистка и дезинфекция».
1. Соберите небулайзер. Убедитесь, что все части укомплектованы.
2. Наполните распылитель лекарственным раствором в соответствии с указаниями Вашего лечащего врача. Пожалуйста, убедитесь, что не превышен максимальный уровень лекарственного раствора.
3. Подсоедините воздушный шланг ⑦ к компрессорному ингалятору ① и подключите прибор к электросети (230V, 50 Hz AC Гц) при помощи сетевого кабеля ②.
4. Переключите тумблер Вкл/Выкл ③ в положение «I».
   - Мундштук позволяет более интенсивно доставлять аэрозоль в нижние дыхательные пути.
   - При использовании маски для взрослого ⑩ или маски детской ⑪ убедитесь, что маска плотно прилегает к лицу, захватывая рот и нос.
   - Используйте все комплектующие включая насадку для носа ⑨, так как было предписано Вашим врачом.
5. При проведении ингаляции, сидите прямо и расслабленно за столом, не в кресле, чтобы дыхательные пути не были сжаты и не ухудшался терапевтический эффект. **При проведении ингаляционной терапии, не ложитесь.** Прекратите ингаляцию, если почувствуете себя плохо.
6. По окончании времени ингаляции, рекомендованного Вашим лечащим врачом, переключите тумблер Вкл/Выкл ③ в положение «O» и отсоедините прибор от электросети.
7. Удалите остатки лекарственного препарата из распылителя и произведите дезинфекционную обработку комплектующих в соответствии с указаниями в разделе«Очистка и дезинфекция».

Прибор не требует калибровки.

⚠ Не разрешается вносить конструктивные изменения.

4. NEB 2 в 1 - Ингаляционная терапия

Новейший «NEB 2 в 1» позволяет с помощью ингаляционной терапии осуществить эффективное лечение средних и нижних дыхательных путей (бронхиальная астма, хронический бронхит, муковисцидоз).

Интенсивная терапия с высокой эффективностью
Этот вариант лечения позволяет пациенту с любым характером дыхания получить максимальный объем лекарства. Система клапанов оптимально адаптирует поток лекарственного раствора во время ингаляции, уменьшая потерю лекарств на выходе.
Используйте активируемую дыханием клапанную систему (синхронизированную с дыханием), чтобы оптимизировать терапевтический эффект и достичь максимального результата в лечении.
- Закройте клапан на верхней части распылителя ⑤-A (позиция A) и используйте мундштук с экспираторным клапаном ⑧.
- Заполните емкость лекарством ⑫ и подсоедините верхнюю часть распылителя к нижней, перемещая её по часовой стрелке.
- Следуйте пунктам указанным в «Разделе 3.».

Чтобы включить синхронизацию с функцией дыхания небулайзера, используйте только мундштук с экспираторным клапаном ⑧. Не используйте маски или насадки для носа.

Короткий сеанс терапии
Продолжительность терапии уменьшится, если клапан открыт (позиция B) ⑤-B.

При проведении короткого сеанса терапии, синхронизации с дыханием не происходит.

5. Промыватель для носа

Промыватель для носа ⑥ представляет собой медицинское устройство для очищения полости носа. Промыватель для носа помогает увлажнить слизистую оболочку носа и создает микрострую для лечения респираторных проблем верхних дыхательных путей (аллергический и неаллергический ринит, риносинусит, полипы носа и т. д.).
1. Поверните колпачок промывателя для носа ⑬-1 против часовой стрелки и снимите колпачок.
2. Заполните контейнер промывателя для носа изотоническим раствором ⑬-2. Убедитесь в том, что уровень раствора не превышает максимума.
3. Поверните колпачок промывателя для носа ⑬-3 по часовой стрелке и закройте промыватель.
4. При помощи шланга ⑬-4 подключите промыватель для носа к компрессору ① и подключите кабель питания ② к розетке (230V, 50 Hz AC).
5. Зажмите пальцем свободную ноздрю.
6. Поместите колпачок промывателя для носа в ноздрю и вдохните через нос ⑬-5.
7. Переключите тумблер Вкл/Выкл ③ в положение «I» чтобы включить устройство, поместите палец на отверстие в диафрагме промывателя ⑬-6 и начните лечение.

Мы рекомендуем переходить от одной ноздри к другой каждые 10-20 секунд.

Детям и людям, нуждающимся в заботе, необходимо оказать помощь при использовании.

⚠ Использовать только с изотоническим солевым раствором.

6. Очистка и дезинфекция

Во избежание распространения инфекций необходимо проводить очистку всех комплектующих после каждого применения.
Используйте мягкую сухую ткань или неабразивные чистящие средства для очищения компрессора.

⚠ Убедитесь, что внутренние части прибора не подвержены контакту с жидкостями, и что вилка отсоединена от розетки.

Чистка и дезинфекция принадлежностей
Следуйте инструкциям по чистке и дезинфекции принадлежностей, так как это очень важно для правильной работы прибора и успешной терапии.

Перед и после каждого использования
Разберите распылитель ⑤, повернув верхнюю часть против часовой стрелки и снимите конус, через который проходит лекарственный раствор.
Промойте водопроводной водой компоненты разобранного распылителя, мундштук, насадку для носа и маску; опустите компоненты в кипящую воду на 5 минут. Соберите распылитель и подключите его к разъему воздушного шланга, включите устройство на 10-15 минут.

Промойте воздушный шланг теплой водой.

Используйте холодные жидкости для дезинфекции, следуя инструкциям производителя.

⚠ Не кипятите и не автоклавируйте воздушный шланг.

7. Техническое обслуживание и уход

Комплектующие для ингалятора Вы можете заказать у дилера в Вашем регионе, в аптеке или в сервисном центре Microlife (см. введение).

Замена распылителя
Замените распылитель ⑤ после того, как он долго не использовался, если есть видимые деформации, трещины, или если головка распылителя ⑫-A засорена высохшим лекарством, пылью, и пр. Мы рекомендуем заменить распылитель после периода использования от 6 месяцев и до 1 года, в зависимости от использования.

⚠ Используйте только оригинальный распылитель!

Замена воздушного фильтра
В условиях обычного использования, воздушный фильтр ④ должен быть заменен после 500 рабочих часов, или ежегодно. Мы рекомендуем периодически проверять воздушный фильтр (каждые 10-12 использований), и если фильтр будет иметь серый или бурый цвет, или будет мокрым - замените его. Извлеките фильтр и вставьте новый.

Не пытайтесь очистить фильтр для повторного использования.

Нельзя менять или обслуживать фильтр во время использования прибора пациентом.

⚠ Используйте оригинальные фильтры! Не используйте прибор без фильтра!

8. Возможные неисправности и способы их устранения

Прибор не включается
- Убедитесь, что сетевой кабель ② правильно включен в розетку.
- Убедитесь, что тумблер Вкл/Выкл ③ находится в положении «I».

В случае, если прибор не работает или функционирует плохо
- Убедитесь, что воздушный шланг ⑦ правильно закреплен с обеих сторон.
- Убедитесь, что воздушный шланг ⑦ не согнут, не сломан, не закупорен или не засорен. При необходимости, замените воздушный шланг.
- Убедитесь, что распылитель ⑤ полностью собран, и конус испарителя ⑫-A правильно вставлен, и ему ничего не мешает.
- Убедитесь в наличии ингаляционного раствора в приборе.

9. Гарантия

На прибор распространяется гарантия в течение **5 лет** с даты приобретения. Гарантия действительна только при наличии гарантийного талона, заполненного дилером (см. с обратной стороны), подтверждающего дату продажи, или кассового чека.
- Гарантия распространяется на компрессор. Гарантия не распространяется на комплектующие, расходные детали, подверженные износу: распылитель, маска детская, маска для взрослого, мундштук, воздушный шланг, фильтры, а также упаковку прибора.
- Вскрытие и механические повреждения приводят к утрате гарантии.
- Гарантийное и бесплатное сервисное обслуживание не производится в случаях нарушения потребителем правил хранения, очистки, транспортировки и технической эксплуатации прибора, предусмотренных правилами, изложенными в инструкции по эксплуатации.

10. Технические характеристики

Скорость распыления:	0,37 мл/мин. (NaCl 0,9%)
Размер частиц:	57% < 5 мкм 3.5 мкм (MMAD)
Максимальный воздушный поток:	15 л/мин.
Рабочий воздушный поток:	5.31 л/мин.
Уровень акустического шума:	52 дБА
Источник питания:	230V, 50 Hz AC
Длина шнура питания:	1,6 м
Объем лекарств:	Минимальный 2 мл; максимальный 8 мл
Остаточный объем лекарства:	0.8 ml
Режим работы:	Продолжительное использование
Условия применения:	от 10 до 40 °C максимальная относительная влажность 30 - 85 % 700 - 1060 гПа атмосферного давления
Условия транспортировки и хранения:	от -20 до 60 °C максимальная относительная влажность 10 - 95 % 700 - 1060 гПа атмосферного давления
Масса:	1765 г
Размеры:	289 x 180 x 127 мм
Класс защиты:	IP21
Соответствие стандартам:	EN13544-1;EN60601-1; EN60601-2;EN60601-1-6; IEC 60601-1-11
Ожидаемый срок службы:	1000 часов

Данный прибор соответствует требованиям директивы ЕС о медицинском оборудовании 93/42/EEC.
Устройство, отвечающее классу безопасности II, согласно защиты от поражения электротоком.
Распылитель, мундштук и маски являются изделиями типа BF.

⚠ Технические спецификации могут быть изменены без предварительного уведомления.