www.microlife.com
9443 Widnau / Switzerland
Espenstrasse 139
Microlife AG
Distributor

RU

NO LV LT EE

EN SV FI DA

NEB50B
Compressor Nebuliser

microlife

NEB 50B microlife

IB NEB 50B N-V9 0318

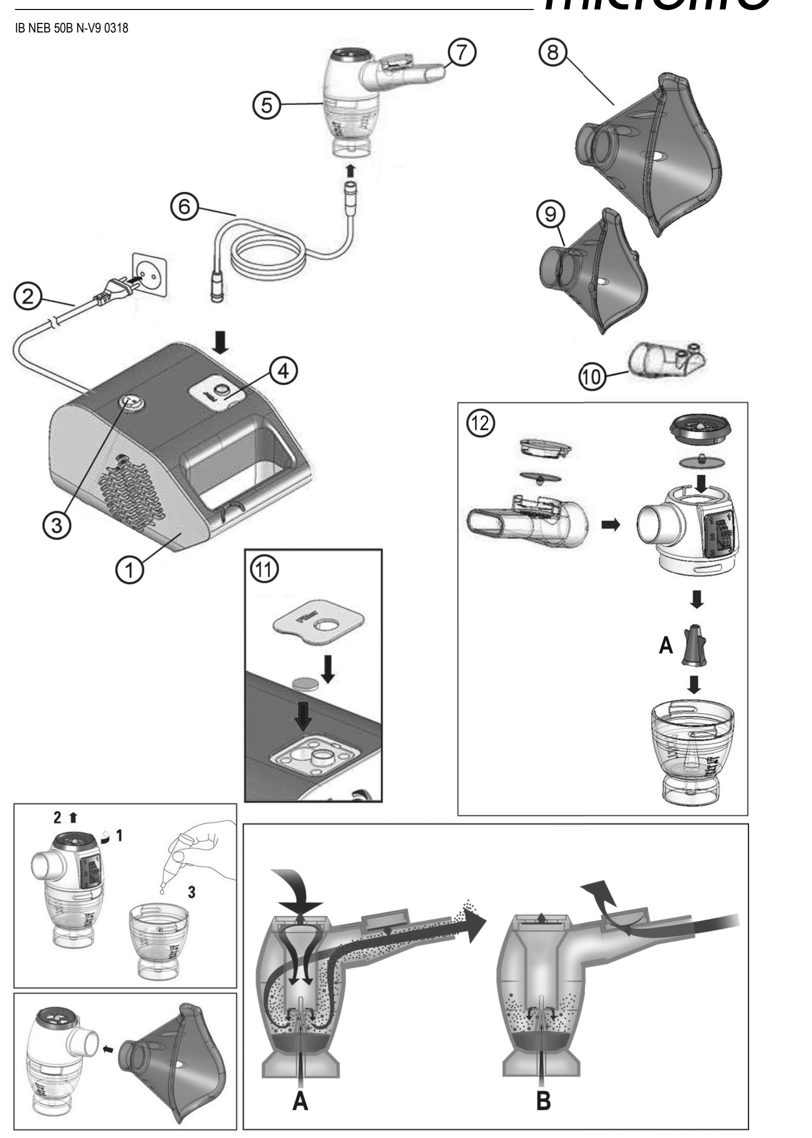

Guarantee Card

Name of Purchaser / Inköparens namn / Ostajan nimi / Forhandlers navn / Kjøpers navn / Pircēja vārds / Pirkėjo pavardė / Ostja nimi / Ф.И.О. покупателя

____

Serial Number / Serienummer / Sarjanumero / Serienummer / Serienummer / Sērijas numurs / Serijos numeris / Seerianumber / Серийный номер

____

Date of Purchase / Inköpsdatum / Ostopäivämäärä / Købsdato / Kjøpsdato / Iegādes datums / Pardavimo data / Ostukuupäev / Дата покупки

____

Specialist Dealer / Återförsäljare / Alan kauppias / Special-forhandler / Spesialist forhandler / Speciālists - pārstāvis / Pardavusi įstaiga / Ametlik müügiesindaja / Специализированный дилер

____

3A Health Care S.r.l.
Via Marziale Cerutti Loc. San Tomaso
25017 Lonato (BS) – Italy
Tel. 0039 030 9133177
Fax 0039 030 9919114

CE0051

Advanced Compressor Nebuliser EN

① Piston compressor
② Power lead
③ ON/OFF Switch
④ Air filter compartment
⑤ Nebuliser with switchable nebulisation rate
⑥ Air hose
⑦ Mouthpiece
⑧ Adult face mask
⑨ Child face mask
⑩ Nose piece
⑪ Replacing air filter
⑫ Assembling nebuliser kit

Dear Customer,
This professional nebuliser is a high-quality device for inhalation therapy for the treatment and care of upper and medium/lower respiratory tract.
The operation and usage of the device is very straightforward. All common liquid medication can be used for inhalation therapy.
Please read through these instructions carefully so that you understand all functions and safety information. We want you to be happy with your Microlife product. If you have any questions, problems or want to order spare parts please contact your local Microlife-Customer Service. Your dealer or pharmacy will be able to give you the address of the Microlife dealer in your country. Alternatively, visit the internet at www.microlife.com where you will find a wealth of invaluable information on our products.
Retain instructions in a safe place for future reference.
Stay healthy – Microlife AG!

Read the instructions carefully before using this device.

Type BF applied part

IP21 Protection against solid foreign objects and harmful effects due to the ingress of water

1. Important Safety Instructions

- This device may only be used for the purposes described in these instructions. The manufacturer cannot be held liable for damage caused by incorrect application.
- This device is not suitable for anaesthesia and lung ventilation.
- This device should only be used with original accessories as shown in these instructions.
- Do not use this device if you think it is damaged or notice anything unusual.
- Never open this device.
- This device comprises sensitive components and must be treated with caution. Observe the storage and operating conditions described in the «Technical Specifications» section.
- Protect it from:
  - water and moisture
  - extreme temperatures
  - impact and dropping
  - contamination and dust
  - direct sunlight
  - heat and cold
- Only use the medication prescribed for you by your doctor and follow your doctor's instructions with regard to dosage, duration and frequency of the therapy.
- Never bend the nebuliser over 60°.
- Do not use this device close to strong electromagnetic fields such as mobile telephones or radio installations. Keep a minimum distance of 3.3 m from such devices when using this device.

Ensure that children do not use this device unsupervised; some parts are small enough to be swallowed. Be aware of the risk of strangulation in case this device is supplied with cables or tubes.

Electronic devices must be disposed of in accordance with the locally applicable regulations, not with domestic waste.

Use of this device is not intended as a substitute for a consultation with your doctor.

2. Preparation and Usage of this Device

Prior to using the device for the first time, we recommend cleaning it as described in the section «Cleaning and Disinfecting».
1. Assemble the nebuliser kit ⑫. Ensure that all parts are complete. Use the wheel on the upper part of the nebuliser to select the position most suitable for the therapy to be performed (see chapter 3).
2. Fill the nebuliser with the inhalation solution as per your doctor's instructions. Ensure that you do not exceed the maximum level.
3. Connect the nebuliser with the air hose ⑥ to the compressor ① and plug the power lead ② into the socket (230V~ / 50Hz).
4. Switch the ON/OFF switch ③ to position «I» to turn on the device and place the mouthpiece ⑦ in the mouth or fit one of the face masks over mouth and nose.
   - The mouthpiece gives you a better drug delivery to the lungs.
   - Choose between adult ⑧ or child face mask ⑨ and make sure that it encloses the mouth and nose area completely.
   - Use all accessories including the nose piece ⑩ as prescribed by your doctor.
5. Breathe in and out calmly during the therapy. Sit in a relaxed position with the upper body upright. **Do not lie down while inhaling.** Stop inhalation if you feel unwell.
6. After completing the inhalation period recommended by your doctor, switch the ON/OFF switch ③ to position «O» to turn off the device and unplug it from the socket.
7. Empty the remaining medication from the nebuliser and clean the device as described in the section «Cleaning and Disinfecting».

This device was designed for intermittent use of 30 min. On / 30 min. Off. Switch off the device after 30 min. use and wait for another 30 min. before you resume treatment.

3. Choosing between 3 different Nebulisation Rates

The nebuliser generates an aerosol with variable characteristics to adapt to the patient's respiratory pathology. It can produce an aerosol with the granulometric characteristics that will deposit the maximum amount of the drug in the respiratory tract being treated.
Choose one of the 3 following therapeutic treatment settings by regulating the wheel on the nebuliser's ⑤ upper body:
- **Upper air passages** (nose, throat, etc.)**:** Position the wheel towards the bottom at number 3; the aerodynamic diameter of the aerosol particles will be from 10.33 - 14.56 micron.
- **Tracheal / bronchial tract:** Position the wheel in the center at number 2; the aerodynamic diameter of the aerosol particles will be from 6.21 - 9.45 micron.
- **Deep air passages:** Position the wheel towards the top, at number 1; the aerodynamic diameter of the aerosol particles will be from 1.14 - 5.32 micron.

4. Cleaning and Disinfecting

Thoroughly clean all components to remove medication residuals and possible impurities after each treatment. The compressor ① and the air hose ⑥ should be cleaned with a clean, moist cloth.
- Always wash your hands well before cleaning and disinfecting the accessories.
- Do not expose the compressor to water or heat.
- Replace the air hose for each treatment with a new patient or in case of impurities.
- **Unplug** the device before cleaning.

Cleaning with water
- **Wash all nebuliser components** (except air hose) **under warm tap water (max. 60 °C) for about 5 minutes** adding if necessary a small quantity of detergent following dosage and use limitations as provided by detergent manufacturer.
- Rinse thoroughly making sure that all deposits are washed away and leave to dry.

Disinfecting
- All nebuliser components (except air hose) can be disinfected with chemical disinfectants following dosage and use limitations as provided by disinfectant manufacturer.
- Disinfectants are usually available at pharmacies.

Sterilizing with steam
- All nebuliser components (except air hose and masks) can be heat steam sterilized up to 121 °C (20 min.) or 134 °C (7 min.). EN554/ISO11134.
- The sterilisation packaging must conform to EN868/ ISO11607 and be suitable for steam sterilisation.
- After sterilization always let all components cool down to ambient temperature before further use.
- Do not repeat sterilization cycle when components are still warm.

5. Maintenance, Care, and Service

Order all spare parts from your dealer or pharmacist, or contact Microlife-Service (see foreword).
- We recommend replacing the nebuliser, mouthpiece, and the face masks after 3 months use.
- Check the filter continually for cleanliness and replace it if dirty, or after a maximum of 3 months use. Spare filters are provided with the device.
- To replace the filter, open the air filter compartment ④ on the top of the device marked «Filter» and exchange the filter ⑪.
- Never unscrew the plastic lid.

6. Malfunctions and Actions to take

The device cannot be switched on
- Ensure the power lead ② is correctly plugged into the socket.
- Ensure the ON/OFF switch ③ is in the position «I».
- The device has automatically switched off due to overheating. Wait until it has cooled down and try again.

The nebuliser functions poorly or not at all
- Ensure the air hose ⑥ is correctly connected at both ends.
- Ensure the air hose is not squashed, bent, dirty or blocked. If necessary, replace with a new one.
- Ensure the nebuliser ⑤ is fully assembled and the colored vaporiser head ⑫-A is placed correctly.
- Ensure the required medication has been added.

7. Guarantee

This device is covered by a **3 year guarantee** from the date of purchase. The guarantee is valid only on presentation of the guarantee card completed by the dealer confirming date of purchase or the receipt.
- The guarantee covers only the compressor. The replaceable components like nebuliser, masks, mouthpiece, air hose, and filters are not included.
- Opening or altering the device invalidates the guarantee.
- The guarantee does not cover damage caused by improper handling, accidents or non-compliance with the operating instructions.

8. Technical Specifications

Nebulisation rate:	Pos. 1: 0.19 ml/min Pos. 2: 0.38 ml/min Pos. 3: 0.55 ml/min Average fill volume: 4 ml NaCl 0.9%
Particle size:	Pos. 1: 5.23 µm* Pos. 2: 8.17 µm* Pos. 3: 11.01 µm* * Malvern system
Compressor air flow:	13 l/min.
Acoustic noise level:	53 dBA
Power source:	230V~ / 50Hz / 150VA
Power lead length:	1.5 m
Nebuliser capacity:	min. 2 ml; max. 12 ml
Residual volume:	0.7 ml
Operating limits:	30 min. On / 30 min. Off
Operating conditions:	10 - 40 °C / 50 - 104 °F 10-95 % relative maximum humidity
Storage conditions:	-25 - +70 °C / -13 - +158 °F 10-95 % relative maximum humidity
Weight:	1300 g (including neb kit)
Dimensions:	209 x 140 x 124 mm
IP Class:	IP21
Reference to standards:	EN13544-1;EN60601-1; EN 60601-1-2; IEC 60601-1-11; CE0051
Expected service life:	5 years

Technical alterations reserved.

Avancerad kompressordriven nebulisator SV

① Kolvkompressor
② Elsladd
③ ON/OFF brytare
④ Luftfilterfack
⑤ Inhalator med justerbar inhalationsintervall
⑥ Luftslang
⑦ Munstycke
⑧ Ansiktsmask, vuxen
⑨ Ansiktsmask, barn
⑩ Nässtycke
⑪ Byte av luftfilter
⑫ Montering av inhalationsenhet

Bäste kund
Denna specialiserade nebulisator är ett tekniskt hjälpmedel av hög kvalité avsett för nässköljning eller inhalationsbehandling av nedre luftvägar.
Apparaten fungerar på ett enkelt sätt och är lätt att använda. Alla vanliga medicinlösningar kan inhaleras med apparaten.
Läs instruktionerna noggrant så att du förstår samtliga funktioner samt säkerhetsinformationen. Vi hoppas att du blir nöjd med ditt Microlife-instrument. Om du har frågor, problem eller vill beställa reservdelar ber vi dig kontakta lokal Microlifes kundservice. Din återförsäljare eller ditt apotek kan ge dig kontaktuppgifter till en Microlife-representant i ditt land. Alternativt kan du besöka adressen www.microlife.com där du finner värdefull information om våra produkter.
Spara instruktionerna på en säker plats för framtida behov.
Med önskan om ett hälsosamt liv – Microlife AG!

Läs instruktionerna noggrant innan du använder instrumentet.

Tillämplighetsklass BF

IP21 Skydd mot främmande fasta föremål och skadligt inträngande vatten

1. Viktiga säkerhetsinstruktioner

- Detta instrument får endast användas för de ändamål som beskrivs i detta häfte. Tillverkaren ansvarar inte för skador som uppstått på grund av felaktig användning.
- Apparaten är inte lämplig för anestesi och lungventilation.
- Apparaten ska endast användas med originaltillbehör enligt bruksanvisningen.
- Använd inte instrumentet om du tror att det är skadat eller inte fungerar normalt.
- Öppna aldrig instrumentet.
- Instrumentet innehåller känsliga komponenter och skall hanteras varsamt. Följ förvarings- och användningsinstruktionerna i avsnittet «Tekniska data».
- Skydda instrumentet mot:
  - Vatten och fukt
  - Extremt hög temperatur
  - Stötar och fall
  - Smuts och damm
  - Direkt solljus
  - Värme och kyla
- Använd endast den medicinlösning som din läkare har ordinerat och följ läkarens instruktioner beträffande läkemedelsdos, behandlingslängd och behandlingsfrekvens.
- Luta aldrig inhalatorn mer än 60°.
- Använd inte instrumentet i närheten av elektromagnetiska starka fält, t.ex. installationer av mobiltelefoner eller radioapparater. Håll ett avstånd på minst 3.3 m från sådan utrustning när detta instrument används.

Se till att instrumentet inte hanteras av små barn. Vissa delar är tillräckligt små för att kunna sväljas. Var medveten om risken för strypning I det fall detta instrument är utrustad med kablar och slangar.

Elektroniska instrument skall avfallshanteras enligt gällande miljölagstiftning och får inte kastas i hushållssoporna.

Användning av apparaten är inte avsedd att ersätta konsultation med din läkare.

2. Iordningställande och användning av apparaten

Innan apparaten används första gången bör den rengöras enligt beskrivningen i avsnitt «Rengöring och desinficering».
1. Montera nebuliseringsdelen ⑫. Kontrollera att alla delar finns med. Använd kugghjulet på inhalatorns överdel för att välja den typ av behandling som ska utföras (se kapitel 3).
2. Fyll inhalatorn med inhalationslösning enligt din läkares ordination. Var noga med att inte överskrida den maximalt tillåtna nivån.
3. Anslut inhalatorn med luftslangen ⑥ till kompressorn ① och sätt elsladden ② i eluttaget (230V~ / 50Hz).
4. Ställ ON/OFF brytaren ③ på «I» för att starta apparaten. Stoppa munstycket ⑦ i munnen eller placera en av ansiktsmaskerna över mun och näsa.
   - Munstycket ger en effektivare tillförsel av medicin till lungorna.
   - Välj mellan ansiktsmask för vuxna ⑧ eller för barn ⑨. Var noga med att masken helt täcker området runt mun och näsa.
   - Använd alla tillbehör inklusive nässtycket ⑩ enligt din läkares ordination.
5. Andas in och ut lugnt under behandlingen. Sitt bekvämt och avslappat med rak överkropp. **Ligg inte ner under inhalation.** Avbryt inhalationen om du inte mår bra.
6. När den rekommenderade inhalationsperioden är över, ställer du ON/OFF brytaren ③ på «O» för att stänga av apparaten. Dra ut sladden från eluttaget.
7. Töm ut kvarvarande medicin och rengör apparaten enligt beskrivningen i avsnitt «Rengöring och desinficering».

Apparaten är konstruerad för intermittent användning i 30 minuters intervall. Stäng av inhalatorn efter 30 min. användning och vänta i ytterligare 30 min. innan behandlingen återupptas.

3. Välj mellan 3 olika behandlingsinställningar

Nebulisatorn bildar en aerosol vars egenskaper kan varieras för att anpassas till patientens luftvägssjukdom. Partikelstorleken kan väljas så att depositionen av medicinlösningen blir störst på den nivå i luftvägarna som man i första hand vill behandla.
Välj ett av nedanstående 3 behandlingsinställningar genom att vrida på kugghjulet på nebulisatorns ⑤ övre del:
- **Övre luftvägarna** (näsa, hals etc.)**:** Ställ in kugghjulet längst ner vid nummer 3; aerosolpartiklarnas aerodynamiska diameter kommer att variera mellan 10.33 - 14.56 mikroner.
- **Trakealt / bronkit område:** Ställ in kugghjulet i mitten av nummer 2; aerosolpartiklarnas aerodynamiska diameter kommer att variera mellan 6.21 - 9.45 mikroner.
- **Nedre luftvägarna:** Rikta kugghjulet uppåt och ställ in det på nummer 1; aerosolpartiklarnas aerodynamiska diameter kommer att variera mellan 1.14 - 5.32 mikroner.

4. Rengöring och desinficering

Rengör noga alla delar för att ta bort medicinrester och möjlig smuts efter varje behandling.
Kompressorn ① och luftslangen ⑥ ska rengöras med ett rent, fuktigt tygstycke.
- Tvätta alltid händerna noga innan tillbehören rengörs och desinficeras.
- Utsätt inte kompressorn för vatten eller värme.
- Byt ut luftslangen inför varje behandling av ny patient eller när slangen är smutsig.
- **Dra ur kontakten** före rengöringen.

Rengöring med vatten
- **Tvätta alla inhalatordelar** (utom luftslangen) **under varmt kranvatten (max. 60 °C) i cirka 5 minuter.** Om det behövs tillsätt en liten mängd rengöringsmedel och följ då rengöringsmedelstillverkarens anvisningar för tillåten dosering och användning.
- Skölj noga och se till att alla rester försvinner. Låt sedan torka.

Desinfektion
- Alla inhalatordelar (utom luftslangen) kan desinfekteras med kemiska desinfektionsmedel och då enligt anvisningar från tillverkaren av desinfektionsmedlet.
- Desinfektionsmedel finns i regel på apotek.

Sterilisera med ånga
- Alla inhalatordelar (utom luftslangen) kan ångsteriliseras upp till 121 °C (20 min.) eller 134 °C (7 min.). EN554/ISO11134.
- Steriliseringsförpackningen måste motsvara EN868/ ISO11607 och vara lämpad för ångsterilisering.
- Efter steriliseringen låt alltid delarna svalna till rumstemperatur innan de används igen.
- Återsterilisera ej delar som fortfarande är varma.

5. Underhåll, skötsel och service

Beställ alla reservdelar från din leverantör eller apotek, eller kontakta Microlife-service (se förord).
- Vi rekommenderar att inhalatorn, munstycket och ansiktsmaskerna byts ut efter 3 månaders användning.
- Kontrollera regelbundet att filtret är rent och byt ut det om det är smutsigt, eller efter maximalt 3 månaders användning.
  Extra filter medföljer apparaten.
- När filtret ska bytas ut öppnas filterfacket ④, där står «Filter», ovanpå apparaten och byt ut filtret ⑪.
- Skruva aldrig loss plastlocket.

6. Funktionsstörningar och åtgärder

Det går inte att starta apparaten
- Kontrollera att elsladden ② sitter ordentligt i eluttaget.
- Kontrollera att ON/OFF brytaren ③ står på «I».
- Apparaten har stängt av sig automatiskt på grund av överhettning. Vänta tills den svalnat och försök igen.

Inhalatorn fungerar dåligt eller inte alls
- Kontrollera att luftslangen ⑥ är korrekt ansluten i båda ändarna.
- Kontrollera att luftslangen inte är klämd, böjd, smutsig eller blockerad. Byt ut den om det behövs.
- Kontrollera att inhalatorn ⑤ har satts ihop korrekt och att den färgade droppfördelare ⑫-A är korrekt placerad.
- Kontrollera om erforderlig medicin har fyllts på.

7. Garanti

Detta instrument har **3 års garanti** från inköpsdatum. Garantin gäller endast om garantibeviset, ifyllt av återförsäljaren (se baksidan) uppvisas tillsammans med inköpskvitto eller bevis för inköpsdatum.
- Garantin gäller endast för kompressorn. Utbytesdelar som inhalator, masker, munstycke, luftslang och filter ingår inte.
- Garantin gäller inte om instrumentet öppnats eller modifierats.
- Garantin gäller ej för skada som orsakas genom olämplig hantering, olyckor eller på grund av att användningsinstruktionerna ej följs.

8. Tekniska data

Inhalationsintervall:	Pos. 1: 0.19 ml/min Pos. 2: 0.38 ml/min Pos. 3: 0.55 ml/min Genomsnittlig fyllvolym: 4 ml NaCl 0.9%
Partikelstorlek:	Pos. 1: 5.23 µm* Pos. 2: 8.17 µm* Pos. 3: 11.01 µm* * Malvern system
Kompressor luftflöde:	13 l/min.
Akustisk ljudnivå:	53 dBA
Strömkälla:	230V~ / 50Hz / 150VA
Längd elsladd:	1.5 m
Inhalationskapacitet:	min. 2 ml; max. 12 ml
Restvolym:	0.7 ml
Användningsbegränsning:	30 min. på / 30 min. avstängd
Driftsförhållanden:	10 - 40 °C / 50 - 104 °F 10-95 % maximal relativ luftfuktighet
Förvarings-förhållanden:	-25 - +70 °C / -13 - +158 °F 10-95 % maximal relativ luftfuktighet
Vikt:	1300 g
Dimensioner:	209 x 140 x 124 mm
IP Klass:	IP21
Uppfyllda normer:	EN13544-1;EN60601-1; EN 60601-1-2; IEC 60601-1-11; CE0051
Förväntad användningstid:	5 år

Med förbehåll för eventuella tekniska förändringar.

Kehittynyt kompressorisumutin FI

① Mäntäkompressori
② Virtajohto
③ ON/OFF-kytkin
④ Ilmansuodatinlokero
⑤ Sumutin vaihdeltavalla sumutusnopeudella
⑥ Ilmaletku
⑦ Suukappale
⑧ Aikuisten maski
⑨ Lasten maski
⑩ Nenäkappale
⑪ Ilmansuodattimen vaihtaminen
⑫ Sumuttimen kokoaminen

Hyvä asiakas,
Tämä ammattimainen sumutin on korkealaatuinen laite ylempien ja keski/alempien ilmateiden inhalaatiohoitoon. Laitteen toiminta ja käyttö on hyvin yksinkertaista. Inhalaatiohoitoon voidaan käyttää kaikkia yleisiä nestemäisiä lääkkeitä.
Lue nämä ohjeet läpi huolellisesti, jotta ymmärrät kaikki toiminnot ja turvallisuutta koskevat tiedot. Tahdomme sinun olevan tyytyväinen Microlife-tuotteeseesi. Jos sinulla on kysyttävää, ongelmia tai, jos tarvitset varaosia, ota yhteys paikalliseen Microlife-asiakaspalveluusi. Saat paikallisen Microlife-jälleenmyyjän osoitteen kauppiaaltasi tai apteekistasi. Voit vaihtoehtoisesti käydä www.microlife.fi-sivustollamme, josta löydät paljon tuotteitamme koskevia tärkeitä tietoja.
Säilytä ohjeet varmassa paikassa tulevaa käyttöä varten.
Pysy terveenä – Microlife AG!

Lue ohjeet huolellisesti ennen kuin käytät laitetta.

Soveltuvuusluokka BF

IP21 Suojaa vierailta esineiltä ja vedessä olevilta haitallisilta vaikutuksilta, jotka voivat tukkia laitteen.

1. Tärkeät turvallisuusohjeet

- Tätä laitetta saa käyttää ainoastaan näissä ohjeissa mainittuihin tarkoituksiin. Valmistaja ei ole vastuussa väärinkäytöstä aiheutuneista vahingoista.
- Tämä laite ei sovi käytettäväksi anestesiaan eikä keuhkotuuletukseen.
- Tätä laitetta tulee käyttää vain alkuperäisten varusteiden kanssa näissä ohjeissa kuvatulla tavalla.
- Älä käytä laitetta, jos uskot sen olevan vaurioitunut tai jos huomaat jotakin epätavallista.
- Älä koskaan pura laitetta.
- Laitteessa on herkkiä osia ja sitä täytyy käsitellä varoen. Noudata säilytys- ja käyttöolosuhteita koskevia neuvoja, jotka on mainittu «Tekniset tiedot» -kappaleessa!
- Suojaa laitetta seuraavilta:
  - vesi ja kosteus
  - äärimmäiset lämpötilat
  - iskut ja putoamiset
  - lika ja pöly
  - suora auringonvalo
  - kuumuus ja kylmyys
- Käytä vain lääkärisi määräämää lääkeainetta ja noudata lääkärisi ohjeita koskien annostusta sekä hoidon kestoa ja tiheyttä.
- Älä milloinkaan taivuta sumutinta yli 60°.
- Älä käytä laitetta vahvojen sähkömagneettisten kenttien, kuten matkapuhelimien tai radiolaitteiden lähellä. Pidä mittari vähintään 3,3 m etäisyydellä edellä mainituista laitteista käyttäessäsi sitä.

Huolehdi siitä, että lapset eivät käytä laitetta ilman valvontaa; jotkut osat ovat tarpeeksi pieniä nieltäviksi. Ole tietoinen tukehtumisvaaran riskistä siinä tapauksessa, että laitteen mukana toimitetaan kaapeleita ja putkia.

Elektroniset laitteet täytyy hävittää paikallisten, voimassa olevien määräysten mukaisesti eikä kotitalousjätteiden mukana.

Tämän laitteen käyttö ei ole tarkoitettu korvaamaan lääkärin ohjeita.

2. Laitteen valmistelu ja käyttö

Ennen kuin laitetta käytetään ensimmäistä kertaa, suosittelemme sen puhdistamista kuten kappaleessa «Puhdistus ja desinfiointi» on kuvattu.
1. Kokoa sumutin ⑫. Varmista, että kaikki osat ovat mukana. Käytä sumuttimen yläosassa olevaa rengasta valitaksesi parhaan sumutusnopeuden annettavalle hoidolle (katso kappaletta 3).
2. Täytä sumutin sisäänhengitettävällä liuoksella lääkärisi ohjeiden mukaisesti. Varmista, ettet ylitä maksimitasoa.
3. Kytke sumutin ilmaletkuineen ⑥ kompressoriin ① ja laita virtajohto ② pistorasiaan (230V~ / 50Hz).
4. Kytke laite päälle laittamalla ON/OFF-kytkin ③ «I»-asentoon ja pane suukappale ⑦ suuhun tai laita maski suun ja nenän päälle.
   - Suukappale kuljettaa lääkeaineen paremmin keuhkoihin.
   - Valitse joko aikuisen ⑧ tai lapsen maski ⑨ ja varmista, että se peittää suun ja nenän täysin.
   - Käytä kaikkia lisäosia, mukaanlukien nenäkappaletta ⑩, lääkärisi määräämällä tavalla.
5. Hengitä hoidon aikana rauhallisesti sisään ja ulos. Istu levollisessa asennossa ylävartalo pystysuorassa. **Älä käy makuulle inhalaatiohoidon aikana.** Lopeta hoito, jos voit huonosti.
6. Kun lääkärisi suosittelema sisäänhengitysaika on täyttynyt, kytke laite pois päältä laittamalla ON/OFF-kytkin ③ «O»-asentoon ja irrota se pistorasiasta.
7. Tyhjennä jäljelle jäänyt lääkeaine sumuttimesta ja puhdista laite kuten kappaleessa «Puhdistus ja desinfiointi» on kuvattu.

Tämä laite on suunniteltu jaksottaiseen käyttöön, 30 min. päällä / 30 min. pois päältä. Kytke laite pois päältä 30 min. käytön jälkeen ja odota toiset 30 min. ennen hoidon jatkamista.

3. Valitseminen 3 eri sumutusnopeuden välillä

Sumutin tuottaa monenlaisia aerosoleja, jotka soveltuvat potilaan hengityselinsairauden hoitoon. Se voi tuottaa granulometristä aerosolia, joka kuljettaa maksimimäärän lääkeainetta hoidettaviin hengityselimiin.
Valitse yksi seuraavasta kolmesta hoitokäsittelystä säätämällä sumuttimen ⑤ yläosassa olevaa rengasta:
- **Ylemmät hengitystiet** (nenä, kurkku jne)**:** Käännä rengasta kohti alaosaa numeroon 3; sumutehiukkasten aerodynaaminen halkaisija o 10,33 - 14,56 mikronia.
- **Henkitorven / keuhkoputkien alue:** Käännä rengasta keskelle numeroon 2; sumutehiukkasten aerodynaaminen halkaisija on 6,21 - 9,45 mikronia.
- **Alemmat hengitystiet:** Käännä rengasta kohti yläosaa numeroon 1; sumutehiukkasten aerodynaaminen halkaisija on 1,14 - 5,32 mikronia.

4. Puhdistus ja desinfiointi

Puhdista jokaisen hoitokerran jälkeen kaikki osat huolellisesti lääkejäämien ja mahdollisten epäpuhtauksien poistamiseksi.
Kompressori ① ja ilmaletku ⑥ tulee puhdistaa puhtaalla ja kostealla kankaalla.
- Pese aina kädet hyvin ennen varusteiden puhdistamista ja desinfiointia.
- Älä altista kompressoria vedelle tai kuumuudelle.
- Vaihda ilmaletku uutta potilasta hoidettaessa tai jos siinä on epäpuhtauksia.
- **Irrota** laitteen pistoke pistorasiasta ennen laitteen puhdistusta.

Puhdistus vedellä
- **Pese kaikkia sumuttimen osia** (paitsi ilmaletkua) **lämpimällä vesijohtovedellä (kork. 60 °C) noin 5 minuutin ajan** ja lisää tarvittaessa hiukan pesuainetta pesuaineen valmistajan antamia annostus- ja käyttörajoja noudattaen.
- Huuhtele perusteellisesti ja varmista, että kaikki lääkejäämät on pesty pois, ja jätä sitten kuivumaan.

Desinfiointi
- Kaikki sumuttimen osat (paitsi ilmaletku) voidaan desinfioida kemiallisilla desinfiointiaineilla niiden valmistajan antamia annostus- ja käyttörajoja noudattaen.
- Desinfiointiaineita saa apteekeista.

Sterilointi höyryllä
- Kaikki sumuttimen osat (paitsi ilmaletku ja maskit) voidaan kuumahöyrysteriloida enintään 121 °C:ssa (20 min.) tai 134 °C:ssa (7 min). EN554/ISO11134.
- Sterilointipakkauksen tulee olla EN868/ISO11607:n mukainen ja soveltua höyrysterilointiin.
- Anna aina steriloinnin jälkeen kaikkien osien jäähtyä ympäröivään lämpötilaan ennen jälleenkäyttöä.
- Älä toista sterilointia komponenttien ollessa vielä lämpimiä.

5. Kunnossapito, hoito ja huolto

Tilaa kaikki varaosat jälleenmyyjältäsi tai apteekista tai ota yhteyttä Microlife-asiakaspalveluun (katso esipuhe).
- Suosittelemme sumuttimen, suukappaleen ja maskien vaihtamista 3 kuukauden käytön jälkeen.
- Tarkista suodattimen puhtaus säännöllisin välein ja vaihda suodatin, jos se on likainen tai viimeistään 3 kuukauden käytön jälkeen.
  Laitteen mukana tulee varasuodattimia.
- Suodatin vaihdetaan avaamalla laitteen päällä oleva ilmasuodatinlokero ④, jossa on merkintä «Filter», ja vaihtamalla suodatin ⑪.
- Älä koskaan ruuvaa auki muovista kantta.

6. Toimintahäiriöt ja toimenpiteet

Laite ei kytkeydy päälle
- Varmista, että virtajohto ② on laitettu oikein pistorasiaan.
- Varmista, että ON/OFF-kytkin ③ on laitettu «I»-asentoon.
- Laite on kytkeytynyt automaattisesti pois päältä ylikuumenemisen takia. Odota, kunnes se on jäähtynyt ja yritä uudelleen.

Sumutin toimii heikosti tai ei lainkaan
- Varmista, että ilmaletku ⑥ on liitetty oikein molemmissa päissä.
- Varmista, ettei ilmaletku ole litistynyt, taipunut, likainen tai tukossa. Vaihda tarvittaessa uuteen.
- Varmista, että sumutin ⑤ on koottu oikein, ja että värillinen sumuttimen pää ⑫-A on asetettu oikein.
- Varmista, että laitteessa on vaadittua lääkeainetta.

7. Takuu

Laitteella on **3 vuoden takuu** ostopäivästä lukien. Takuu on voimassa ainoastaan silloin, kun korvausvaatimuksen yhteydessä esitetään kauppiaan täyttämä takuukortti (katso takakantta), joka vahvistaa laitteen ostopäivän, tai kuitti.
- Takuu kattaa vain kompressorin. Vaihdettavat osat, kuten sumutin, maskit, suukappale, ilmaletku ja suodattimet, eivät siihen sisälly.
- Laitteen avaaminen tai muuttaminen mitätöi takuun.
- Takuu ei kata vahinkoja, jotka johtuvat vääränlaisesta käsittelystä, vahingosta tai käyttöohjeiden noudattamatta jättämisestä.

8. Tekniset tiedot

Sumutusnopeus:	Asento 1: 0,19 ml/min Asento 2: 0,38 ml/min Asento 3: 0,55 ml/min Keskimääräinen täyttötilavuus: 4 ml NaCl 0,9 %:n NaCl-liuosta
Hiukkaskoko:	Asento 1: 5,23 µm* Asento 2: 8,17 µm* Asento 3: 11,01 µm* * Malvern-järjestelmä
Kompressorin ilmavirtaus:	13 l/min.
Akustinen melutaso:	53 dBA
Virtalähde:	230V~ / 50Hz / 150VA
Virtajohdon pituus:	1,5 m
Sumuttimen kapasiteetti:	min. 2 ml; maks. 12 ml
Jäännöstilavuus:	0,7 ml
Käytön rajoitukset:	30 min. päällä / 30 min. pois päältä
Käyttöolosuhteet:	10 - 40 °C / 50 - 104 °F 10-95 % suhteellinen maksimaalinen kosteus
Säilytysolosuhteet:	-25 - +70 °C / -13 - +158 °F 10-95 % suhteellinen maksimaalinen kosteus
Paino:	1300 g
Mitat:	209 x 140 x 124 mm
IP luokka:	IP21
Viittaukset normeihin:	EN13544-1;EN60601-1; EN 60601-1-2; IEC 60601-1-11; CE0051
Odotettavissa oleva käyttöikä:	5 vuotta

Oikeus teknisiin muutoksiin pidätetään.

Avanceret kompressor drevet forstøver/nebulisator DA

① Stempelkompressor
② El-ledning
③ Tænd/Sluk Knap
④ Luftfilterkammer
⑤ Forstøver med forskellige hastigheder
⑥ Luftslange
⑦ Mundstykke
⑧ Voksenmaske
⑨ Børnemaske
⑩ Næse-stykke
⑪ Omskiftning af luftfilter
⑫ Montere forstøver udstyret

Kære kunde,
Denne professionelle forstøver er et højkvalitets apparat til behandling og pleje af øvre og nedre luftveje.
Indstilling og brug af apparatet er meget enkelt. Alle normale flydende mediciner kan bruges til inhalation.
Læs venligst disse instruktioner omhyggeligt, så du forstår alle funktioner og sikkerhedsinformationen. Vi ønsker, at du er tilfreds med dit Microlife produkt. Kontakt din lokale Microlife-kundeservice, hvis du har spørgsmål, problemer eller ønsker at bestille reservedele. Din forhandler eller apotek kan give dig adressen på Microlife importøren i dit land. Ellers kan du se på Internettet på www.microlife.com, hvor du kan finde masser af information om vore produkter.
Opbevar manualen et sikkert sted til senere brug.
Hold dig sund – Microlife AG!

Læs instruktionerne omhyggeligt før brug af enheden.

Type BF godkendt

IP21 Beskyttelse mod hårde fremmedlegemer og beskyttelse mod intrængning af vand

1. Vigtige sikkerhedsanvisninger

- Dette apparat må kun anvendes til de formål, som er beskrevet i dette hæfte. Producenten kan ikke holdes ansvarlig for skade på grund af forkert anvendelse.
- Apparatet er ikke egnet til anæstesiprodukter og lungeventilering.
- Apparatet må kun bruges med orginalt ekstra udstyr som det er vist i brugsmanualen.
- Brug ikke apparatet, hvis du tror det er beskadiget eller du bemærker noget usædvanligt.
- Åben aldrig apparatet.
- Dette apparat består af følsomme komponenter og bør behandles forsigtigt. Overhold opbevarings- og arbejdsstemperaturerne beskrevet i «Tekniske specifikationer» afsnittet!
- Beskyt det mod:
  - vand og fugt
  - ekstreme temperaturer
  - slag og tab
  - vand og støv
  - direkte sollys
  - varme og kulde
- Brug kun mediciner udskrevet af din læge og følg lægens instrukser med hensyn til dosering, varighed og hvor ofte behandlingen skal gentages.
- Bøj aldrig slangen mere end 60°.
- Anvend ikke apparatet tæt på elektromagnetiske felter som f.eks. mobiltelefoner eller radioinstallationer. Hold en minimumsafstand på 3,3 m. til disse apparater, under brugen af apparatet.

Sørg for at børn ikke anvender apparatet uden opsyn, da nogle dele er små nok til at kunne sluges. Vær opmærksom på faren for kvælning, hvis apparatet er forsynet med kabler eller slanger.

Elektroniske apparater må kun smides ud efter lokale foreskrifter, ikke sammen med husholdningsaffald.

Brug af dette apparatet er ikke ment som en erstatning for konsultation hos egen læge.

2. Indstilling og brug af apparatet

Før førstegangs brug anbefales rengøring af apparat i følgende afsnit «Rengøring og desinfektion».
1. Saml forstøveren ⑫. Se efter om alle dele er der. Brug hjulet på den øverste del af forstøveren for at vælge den position, der er bedst egnet til den behandling, som skal udføres (se kapitel 3).
2. Fyld forstøveren med væske til inhalation efter lægens instrukser. Fyld ikke forstøveren op med mere end max niveauet.
3. Tilslut forstøveren med luftslange ⑥ med kompressor ① og ledningen ② sættes i stikontakten (230V~ / 50Hz).
4. Tryk på Tænd/Sluk knappen ③ til indstilling «I» for at tænde apparatet og placer mundstykke ⑦ i munden eller tilpas masken over mund og næse.
   - Mundstykket giver bedre forsyning af lægemidlet til lungerne.
   - Vælg mellem voksen ⑧ eller barnemaske ⑨ og vær opmærksom på at mund og næse er helt dækket til.
   - Brug al tilbehør incl. næse-stykket ⑩ efter din læges anvisning.
5. Pust rolig ind og ud under behandlingen. Sæt dig i en afslappet stilling med overkroppen oprejst. **Læg dig ikke ned under inhalationen.** Stop behandlingen ved ubehag.
6. Etter færdig inhalationsperiode som er anbefalet af lægen, tryk på Tænd/Sluk knappen ③ til position «O» for at slukke apparatet og tag ledningen ud af stikkontakten.
7. Fjern resterne af medicinen i forstøveren og vask udstyret som forklaret i del «Rengøring og desinfektion».

Denne enhed er designet til periodisk brug. Sluk enheden efter 30 min. brug og vent derefter 30 min. før du genoptager behandlingen.

3. Vælg mellem 3 forskellige forstøver hastigheder

Forstøveren generer aerosoller med variable karistika tilpasset patientens behov. Den kan producere en aerosol med granulometriske egenskaber, som vil deponere den maksimale mængde af lægemidlet i luftvejene. Vælg en af de tre behandlingsformer, ved at dreje på hjulet øverst på apparatet ⑤:
- **Øvre luftveje** (næse, hals, osv.)**:** Placer hjulet mod nummer 3; den aerodynamiske diameter af aerosol artiklerne vil være fra 10,33 - 14,56 mikron.
- **Trancheal / bronkial:** Placér hjulet mod nummer 2; den aerodynamiske diameter af aerosol partikler vil være fra 6,21 - 9,45 mikron.
- **Dybe luftveje:** Placér hjulet mod nummer 1, den aerodynamiske diameter af aerosol partikler vil være fra 1,14 - 5,32 mikron.

4. Rengøring og desinfektion

Vask alle delene grundigt efter hver behandling for at fjerne medicinrester og mulige bakterier.
Kompressoren ① og luftslangen ⑥ bør vaskes med ren, blød klud.
- Vask altid hænderne godt før rengøring og desinficering af udstyret.
- Kompressoren må ikke utsættes for vand eller varme.
- Luftslangen skal udskiftes efter hver behandling af ny patient eller i tilfælde af urenheder.
- Fjern apparatet fra el-netværket før rengøring.

Rengøring med vand
- **Vask alle innhalatordele** (undtagen luftslangen) **under varmt vand (max. 60 ºC) i ca 5 minutter** hvis nødvendigt brug en lille mængde vaskemiddel og følg vaskemiddelproducentens anbefalinger af dosering.
- Skyl grundigt, sørg for, at alle rester er vasket bort, og lad det tørre.

Desinficering
- Alle dele til inhalatoren (undtaget luftslangen) kan desinficeres med kemisk desinfektionsmiddel, følg producentens anbefalinger af disse vedr.dosering.
- Desinfektionsmidler kan almindeligvis købes på apoteket.

Sterilisering med damp
- Alle inhalatorens dele (undtaget luftslange og masker) kan steriliseres med damp op til 121 °C (20 min.) eller 134 °C (7 min.). EN554/ISO11134.
- Steriliseringspakningen skal være i overensstemmelse med EN868/ISO11607 og være lavet til autoklavering.
- Efter sterilisering skal alle delene altid afkøles til normaltemperatur før atter brug.
- Undgå ny sterilisering hvis delene stadig er varme.

5. Vedligehold, beskyttelse og service

Bestil alle reservedele fra forhandler eller tag kontakt med Microlife-Service (se forord).
- Vi anbefaler at udskifte forstøveren, mundstykke og masker efter 3 måneders brug.
- Kontroller filteret kontinuerligt for renhed og udskift det, hvis det er urent eller efter max. 3 måneders brug. Reservefilter følger med apparatet.
- For at udskifte filter, åbnes kammeret for luftfilter ④ i toppen af apparatet mærket «Filter» skift derefter filteret ⑪.
- Skru aldrig plastiklåget af.

6. Funktionsfejl og tiltag

Apparatet kan ikke tændes
- Sørg for at ledingen ② er korrekt placeret i stikkontakten.
- Sørg for at Tænd/Sluk knappen ③ er i position «I».
- Apparatet slukker automatisk hvis det bliver overophedet. Vent til apparatet er kølet af og prøv igen.

Forstøveren fungerer dårligt eller slet ikke
- Sørg for at luftslangen ⑥ er korrekt samlet i begge ender.
- Sørg for at luftslangen ikke er klemt eller bøjet, uren eller blokkeret. Hvis nødvendigt, skift den med en ny.
- Sørg for, at inhalator ⑤ er korrekt samlet, og at den farvede forstøverhoved ⑫-A er korrekt placeret.
- Sørg for at den anbefalede medicinering er blevet tilført.

7. Garanti

Dette apparat er dækket af en **3 års garanti** fra købsdatoen. Garantien gælder kun ved visning af garantikortet udfyldt af forhandleren (se bag på) med bekræftelse af købsdata eller kassekvittering.
- Garantien dækker kun kompressoren. Reservedele som forstøver, maske, mundstykke, luftslange, og filter er ikke inkluderet.
- Åbning eller ændring af apparatet annullerer garantien.
- Garantien dækker ikke skader som skyldes fejlbetjening, uheld eller hvis betjeningsinstruktionerne ikke er overholdt.

8. Tekniske specifikationer

Forstøver-værdi:	Pos. 1: 0,19 ml/min Pos. 2: 0,38 ml/min Pos. 3: 0,55 ml/min Vanlig volum: 4 ml NaCl 0,9%
Partikelstørrelse:	Pos. 1: 5,23 µm* Pos. 2: 8,17 µm* Pos. 3: 11,01 µm* * Malvern system
Kompressor luftstrøm:	13 l/min.
Akustisk støj niveau:	53 dBA
Strømkilde:	230V~ / 50Hz / 150VA
Ledningslængde:	1,5 m
Inhalationskapasitet:	min. 2 ml; max. 12 ml
Resterende volum:	0,7 ml
Driftsgrænse:	Tændt 30 min. / slukket 30 min.
Driftsvilkår:	10 - 40 °C / 50 - 104 °F 10-95 % max. relativ fugtighed
Opbevaringsforhold:	-25 - +70 °C / -13 - +158 °F 10-95 % max. relativ fugtighed
Vægt:	1300 g
Dimensioner:	209 x 140 x 124mm
IP klasse:	IP21
Reference til standarder:	EN13544-1;EN60601-1; EN 60601-1-2; IEC 60601-1-11; CE0051
Forventede levetid:	5 år

Der tages forbehold for tekniske ændringer.

Avansert forstøver med kompressor

NO

① Stempel kompressor
② Strømledning
③ PÅ/AV Knapp
④ Rom for luftfilter
⑤ Forstøver med justerbar førstøvergrad
⑥ Luftslange
⑦ Munnstykke
⑧ Voksenmaske
⑨ Barnemaske
⑩ Nesedel
⑪ Bytte ut luftfilter
⑫ Montere forstøver utstyret

Kjære kunde,
Denne profesjonelle nebulisatoren er en høykvalitetsprodukt for inhalasjonsterapi for behandling og pleie av øvre og midtre/nedre luftveier.
Innstilling og bruk av apparatet er svært enkelt. Alle vanlig flytende medisiner kan brukes til inhalasjon. Vennligst les disse instruksjonene nøye slik at du forstår alle funksjoner og opplysninger om sikkerhet. Vi ønsker at du skal være fornøyd med ditt Microlife-apparat. Dersom du har noen spørsmål, problemer eller behov for reservedeler, bes du vennligst ta kontakt med deres lokale Microlife-kundeservice. Forhandleren eller apoteket kan gi deg adressen til representanten for Microlife der du bor. Det er også mulig å gå til Internett på www.microlife.com der det finnes en lang rekke verdifulle opplysninger om våre apparater.
Oppbevar instrusjonshefte på en sikker plass for senere bruk.
Ta vare på helsen – Microlife AG!

Les instruksjonene nøye før dette apparat tas i bruk.

Type BF utstyr

IP21 Beskyttet mot faste fremmedlegemer og skadelige effekter på grunn av vanninntrengning

1. Viktige sikkerhetsinstruksjoner

- Dette apparatet må bare brukes til det formål som er beskrevet i dette heftet. Produsenten er ikke ansvarlig for skader som skyldes feil bruk.
- Apparatet er ikke egnet for anestesi og lungeventilering.
- Apparatet må kun brukes med originalt tilleggsutstyr slik det er vist i instruksjonsheftet.
- Apparatet må ikke brukes dersom du har mistanke om at det er skadet eller dersom det er tegn på noe unormalt.
- Apparatet må aldri åpnes.
- Dette apparatet inneholder følsomme komponenter og må behandles varsomt. Vær obs på de forhold vedrørende lagring og betjening som er nevnt i avsnitt «Tekniske spesifikasjoner»!
- Beskytt det mot:
  - vann og fukt
  - ekstreme temperaturer
  - slag og fall
  - forurensning og støv
  - direkte sollys
  - varme og kulde
- Bruk kun medisiner forskrevet av din lege og følg legens instrukser med hensyn til dosering, varighet og hvor ofte behandlingen skal gjøres.
- Ikke bøy inhalatoren over 60°.
- Bruk ikke apparatet i nærheten av sterke elektromagnetiske felter som f.eks. mobiltelefoner eller radioinstallasjoner. Hold en minimumsavstand på 3,3 meter fra elektroniske apparater når du bruker dette apparatet.

Sørg for at barn ikke bruker apparatet uten tilsyn fordi noen deler er så små at de kan svelges. Vær oppmerksom på fare for kvelning hvis apparatet leveres med kabler eller slanger.

Elektroniske produkter må kastes i samsvar med lokale forskrifter, men ikke sammen med husholdningsavfall.

Bruken av dette apparatet er ikke ment som erstatning for kunsultasjon med lege.

2. Innstilling og bruken av apparatet

Før førstegangs bruk anbefales vasking som forklart i denne delen «Rengjøring og desinfisering».

1. Sett sammen forstøversettet ⑫. Forsikre deg om at alle deler er tilstede. Bruk hjulet på toppen av forstøveren til å velge innstilling for at anbefalt behandling skal gjennomføres (se avsnitt 3).
2. Fyll forstøveren med væsken til inhalasjon etter legens instrukser. Forsikre deg om å ikke fylle mer enn til maksimum nivå.
3. Koble forstøveren med lufteslange ⑥ med kompressor ① og ledningen ② settes i stikkontakten (230V~ / 50Hz).
4. Slå på PÅ/AV knappen ③ til innstilling «I» for å starte apparatet og plasser munnstykke ⑦ I munnen eller tilpass masken over munn og nese.
   - Munnstykket gir bedre forsyning av legemiddel til lungene.
   - Velg mellom voksen ⑧ eller barnemaske ⑨ og forsikre om at munn og nese er dekket helt.
   - Bruk alt tilbehør, inkludert nesedel ⑩ slik som beskrevet av legen.
5. Pust rolig inn og ut under behandlingen. Sitt i en avslappet stilling med overkroppen oppreist. **Ligg ikke under inhalasjonen.** Stopp inhalasjonen ved ubehag.
6. Etter ferdig inhalasjonsperiode anbefalt av legen, slå PÅ/AV knappen ③ til posisjon «O» for å slå av apparatet og ta ut ledningen fra stikkontakten.
7. Tøm restene av medisinen i forstøveren og vask utstyret som forklart i del «Rengjøring og desinfisering».

Dette apparatet er laget for intermitterende bruk på 30 min. På/30 min. Av. Slå av apparatet etter 30 min. bruk og vent 30 min. før du fortsetter behandlingen.

3. Velg mellom 3 forskjellige forstøvergrader

Apparatet er i stand til å lage en aerosol med forskjellige egenskaper tilpasset pasientens lungesykdom. Apparatet kan produsere en aerosol med granulategenskaper som vil opprettholde legemiddelets maksimumsnivå i luftveiene under behandlingen.
Velg en av 3 følgende behandlingsinnstillinger ved å justere hjulet på forstøverens ⑤ øverste del:

- **Øvre luftvei** (nese, hals, etc.)**:** Innstill hjulet mot knapp nummer 3; en aerodynamisk aerosol av partikler vil omdannes fra 10,33 - 14,56 micron.
- **Luftrør/bronkiene:** Innstill hjulet i midten mot knapp nummer 2; en aerodynamisk aerosol av partikler vil omdannes fra 6,21 - 9,45 micron.
- **Nedre luftveiene:** Innstill hjulet oppover, mot nummer 1; en aerodynamisk aerosol av partikler vil omdannes fra 1,14 - 5,32 micron.

4. Rengjøring og desinfisering

Vask grundig etter hver behandling alle delene for å fjerne medisinrester og mulige forurensninger.
Kompressoren ① og lufteslangen ⑥ bør vaskes med ren, myk klut.

Vaske alltid hendene godt før rengjøring og desinfisering av utstyret.

Kompressoren må ikke utsettes for vann eller varme.

Lufteslangen skal settes tilbake etter hver behandling og ny pasient eller i tilfelle forurensning.

Fjern apparatet fra støpselet før rengjøring.

Rengjøring med vann

- **Vask alle inhalasjonsdelene** (ikke lufteslangen) **i varmt vann (maks 60 ºC) i ca 5 minutter,** hvis nødvendig bruk en liten mengde vaskemiddel og følg produsentens anbefalinger på dosering.
- Vask grundig og sørg for at alle rester er vasket bort og la det tørke.

Desinfisering

- Alle delene til innhalatoren (unntatt lufteslangen) kan desinfiseres med kjemisk desinfeksjonsmiddel og følg produsentens anbefalinger på dosering.
- Desinfeksjonsmiddel er vanligvis tilgjengelig på apotek.

Sterilisering med damp

- Alle innhalator deler (unntatt lufteslange og masker) kan steriliseres med damp opp til 121 °C (20 min.) eller 134 °C (7 min.). EN554/ISO11134.
- Steriliseringspakningen må være i overensstemmelse med EN868/ISO11607 og være laget for autoklavering.
- Etter sterilisering skal alle delene alltid avkjøles til normaltemperatur før bruk.

Unngå ny sterilisering hvis delene fortsatt er varme.

5. Vedlikehold, beskyttelse og service

Bestill alle reservedeler fra forhandler eller apotek, eller ta kontakt med Microlife-Service (se forord).

- Vi anbefaler å bytte forstøver-sett, munnstykke og masker etter 3 måneders bruk.
- Kontroller filteret kontinuerlig for renhet og byttes hvis det er urent, eller etter maksimum 3 måneder. Reservefilter følger med apparatet.
- For å bytte filter, kammeret for luftfilter åpnes ④ på toppen av apparatet merket «Filter» og bytt ut filteret ⑪.

Skru aldri løs plastlokket.

6. Funksjonsfeil og tiltak

Apparatet kan ikke slåes på

- Sørg for at ledingen ② er korrekt plassert i støpselet.
- Forsikre om at PÅ/AV knapp ③ er i posisjon «I».
- Apparatet slåes automatisk av hvis overoppheting. Vent til apparatet er avkjølt og prøv igjen.

Inhalatoren virker dårlig eller ikke i det hele tatt

- Sørg for at lufteslangen ⑥ er korrekt festet i begge ender.
- Sørg for at lufteslangen ikke er klemt eller bøyd, uren eller blokkert. Hvis nødvendig, skiftes med ny.
- Sørg for at forstøversettet ⑤ er riktig sammensatt og at det fargede forstøverhodet ⑫-A er plassert riktig.
- Sørg for at anbefalt medisinering har blitt tilført.

7. Garanti

Dette apparatet er dekket av en **3 års garanti** regnet fra kjøpsdatoen. Garantien er bare gyldig når det forevises et garantikort som er fylt ut av forhandleren (se baksiden) med bekreftelse av kjøpsdatoen, eller en kvittering.

- Garantien dekker bare kompressoren. Reservedeler som forstøver, maske, munnstykke, lufteslange, og filter er ikke inkludert.
- Garantien gjelder ikke, dersom apparatet har vært åpnet eller modifisert.
- Garantien dekker ikke skade som skyldes feil håndtering, uhell eller forsømmelser med hensyn til å overholde betjeningsinstruksene.

8. Tekniske spesifikasjoner

Forstøver verdi:	Pos. 1: 0,19 ml/min Pos. 2: 0,38 ml/min Pos. 3: 0,55 ml/min Vanlig volum: 4 ml NaCl 0,9%
Partikkelstørrelse:	Pos. 1: 5,23 µm* Pos. 2: 8,17 µm* Pos. 3: 11,01 µm* * Malvern system
Kompressor luftstrøm:	13 l/min.
Akustisk lydnivå:	53 dBA
Strømkilde:	230V~ / 50Hz / 150VA
Lengde strømlengde:	1,5 m
Inhalasjonskapasitet:	min. 2 ml; max. 12 ml
Gjenværene volum:	0,7 ml
Driftsbegrensninger:	30 min. På / 30 min. Av
Arbeidsforhold:	10 - 40 °C / 50 - 104 °F 10-95 % relativ maksimal fuktighet
Lagringsforhold:	-25 - +70 °C / -13 - +158 °F 10-95 % relativ maksimal fuktighet
Vekt:	1300 g
Dimensjoner:	209 x 140 x 124 mm
IP klasse:	IP21
Referanse til standarder:	EN13544-1;EN60601-1; EN 60601-1-2; IEC 60601-1-11; CE0051
Forventet levetid:	5 år

Det tas forbehold om tekniske endringer.

Modernizēts kompresors smidzinātājs

LV

① Virzuļkompresors
② Strāvas vads
③ ON/OFF (Ieslēgts/Izslēgts) slēdzis
④ Gaisa filtra nodalījums
⑤ Smidzinātājs ar pārslēdzamu smidzināšanas rādītāju
⑥ Gaisa caurule
⑦ Iemutis
⑧ Sejas maska pieaugušajam
⑨ Sejas maska bērnam
⑩ Degunam paredzētā detaļa
⑪ Gaisa filtra nomaiņa
⑫ Smidzinātāja komplekta montēšana

Cien./god. lietotāj!
Šis profesionālais smidzinātājs ir augstas kvalitātes inhalācijas terapijas ierīce, kas paredzēta augšējo un vidējo elpošanas ceļu medicīniskai apkopei.
Ierīces darbība un lietošana ir ļoti vienkārša. Visus parastos šķidros medikamentus var izmantot inhalācijas terapijai. Lūdzam uzmanīgi izlasīt šo instrukciju, lai izprastu visas funkcijas un drošības informāciju. Mēs vēlamies, lai Jūs būtu apmierināti ar Microlife produktiem. Ja Jums rodas kādi jautājumi, problēmas, vai ja vēlaties pasūtīt rezerves daļas, lūdzam sazināties ar Microlife vietējo klientu apkalpošanas dienestu. Ierīces pārdevējs vai aptiekārs palīdzēs Jums noskaidrot Microlife izplatītāja adresi Jūsu valstī. Jūs varat arī apmeklēt tīmekļa vietni www.microlife.lv, kur atradīsiet plašu un vērtīgu informāciju par mūsu produktiem.
Saglabājiet lietošanas pamācību drošā vietā turpmākai uzziņai.
Lai Jums laba veselība – Microlife AG!

Pirms šīs ierīces izmantošanas uzmanīgi izlasīt instrukciju.

Aizsardzības klase: BF

IP21 Aizsardzība pret cietiem svešķermeņiem un ūdens iekļūšanas radītu kaitīgu ietekmi.

1. Svarīgi drošības norādījumi

- Šo instrumentu var izmantot tikai šajā bukletā minētajam nolūkam. Ražotājs nav atbildīgs par bojājumiem, kas radušies nepareizas lietošanas dēļ.
- Šī ierīce nav piemērota anestēzijai un plaušu ventilēšanai.
- Šī ierīce ir jālieto tikai kopā ar oriģinālajiem piederumiem, kas ir parādīti šajās norādēs.
- Neizmantot instrumentu, ja uzskatāt, ka tas ir bojāts, vai ja pamanāt kaut ko neparastu.
- Nekad neatvērt instrumentu.
- Šajā instrumentā ir viegli sabojājamas sastāvdaļas, tādēļ pret to ir jāizturas uzmanīgi. Nodrošiniet glabāšanas un darba apstākļus, kas aprakstīti sadaļā «Tehniskās specifikācijas».
- Aizsargāt to pret:
  - ūdeni un mitrumu
  - galējām temperatūrām
  - triecieniem un nosviešanas zemē
  - piesārņojumu un putekļiem
  - tiešu saules gaismu
  - karstumu un aukstumu
- Lietojiet tikai tos medikamentus, kurus ir izrakstījis Jūsu ārsts, un sekojiet Jūsu ārsta norādījumiem attiecībā uz ārstēšanas devām, ilgumu un biežumu.
- Nekad nesagāzt smidzinātāju vairāk par 60°.
- Neizmantojiet instrumentu tuvu spēcīgiem elektromagnētiskiem laukiem, piemēram, mobilajiem telefoniem un radiouztvērējiem. Lietojot šo ierīci, ievērot minimāli 3,3 m attālumu līdz šādām ierīcēm.

Pārliecinieties, ka bērni neizmanto šo ierīci bez uzraudzības! Dažas tā sastāvdaļas ir pietiekami sīkas, lai tās varētu norīt. Jāapzinās, ka ir iespējams nožņaugšanās risks, ja ierīce ir piegādāta kopā ar kabeļiem vai caurulēm.

Elektronikas izstrādājumi ir jālikvidē saskaņā ar vietējo likumdošanu, nevis jāizmet sadzīves atkritumos.

Šīs ierīces lietošana neaizstāj ārsta konsultācijas.

2. Šīs ierīces sagatavošana un lietošana

Pirms ierīces lietošanas pirmo reizi, mēs iesakām to notīrīt, kā aprakstīts sadaļā «Tīrīšana un dezinficēšana».

1. Samontējiet smidzinātāja komplektu ⑫. Pārliecinieties, ka visas detaļas ir sakomplektētas. Izmantojiet smidzinātāja augšpusē esošo ritenīti, lai izvēlētos veicamai terapijai visatbilstošāko pozīciju (skat. 3. sadaļu).
2. Piepildiet smidzinātāju ar inhalācijas šķīdumu atbilstoši ārsta norādēm. Pārliecinieties, ka Jūs nepārsniedzat maksimāli pieļaujamo līmeni.
3. Pievienojiet smidzinātāju ar gaisa cauruli ⑥ kompresoram ① un pieslēdziet strāvas vadu ② kontaktligzdai (230V~ / 50Hz).
4. Pagrieziet ON/OFF (Ieslēgts/Izslēgts) slēdzi ③ «I» pozīcijā, lai ieslēgtu ierīci, un ielieciet iemuti ⑦ mutē vai uzlieciet vienu no maskām uz mutes un deguna.
   - Iemutis sniedz labāku medikamentu piegādi plaušām.
   - Izvēlieties sejas masku pieaugušajam ⑧ vai bērnam ⑨ un pārliecinieties, ka tā pilnībā nosedz mutes un deguna daļu.
   - Izmantot visus piederumus, ieskaitot degunam paredzēto detaļu ⑩ saskaņā ar Jūsu ārsta norādēm.
5. Terapijas laikā mierīgi ieelpojiet un izelpojiet. Sēdēt brīvi, pacelt ķermeņa augšdaļu. **Inhalācijas laikā neatgulieties.** Pārtrauciet inhalāciju, ja nejūtaties labi.
6. Pēc inhalācijas pabeigšanas, Jūsu ārsta ieteiktajā laikā, pagrieziet ON/OFF (Ieslēgts/Izslēgts) ③ slēdzi «O» pozīcijā, lai izslēgtu ierīci, un atslēdziet to no kontaktligzdas.
7. Izlejiet atlikušos medikamentus no smidzinātāja un iztīriet ierīci, kā tas ir aprakstīts sadaļā «Tīrīšana un dezinficēšana».

Šī ierīce paredzēta neregulārai lietošanai 30 min. ieslēgts / 30 min. izslēgts. Izslēgt ierīci pēc 30 min. lietošanas un pagaidīt 30 min. pirms procedūras turpināšanas.

3. Izvēlieties vienu no 3 dažādiem smidzināšanas rādītājiem

Smidzinātājs ģenerē aerosolu ar dažādām īpašībām, lai pielāgotu ierīci pacienta elpošanas pataloģijai. Tas var radīt aerosolu ar granulometriskām īpašībām, kas nogulsnēs maksimālu medikamentu daudzumu apstrādājamajos elpceļos.
Izvēlieties vienu no 3 terapeitiskajiem ārstēšanas iestatījumiem, regulējot smidzinātāja ⑤ augšpusē esošo ritenīti:

- **Augšējie elpceļi** (deguns, kakls u.c.)**:** Pagrieziet ritenīti lejup uz ciparu 3, tad aerosola daļiņu aerodinamiskais diametrs būs no 10.33 - 14.56 mikroniem.
- **Apakšējie elpceļi / traheja, bronhi:** Pagrieziet ritenīti centrālā pozīcijā uz ciparu 2, tad aerosola daļiņu aerodinamiskais diametrs būs no 6.21 - 9.45 mikroniem.
- **Dziļākie elpceļi:** Pagrieziet ritenīti augšup uz ciparu 1, tad aerosola daļiņu aerodinamiskais diametrs būs no 1.14 - 5.32 mikroniem.

4. Tīrīšana un dezinficēšana

Pēc katras pielietošanas reizes rūpīgi iztīriet visas sastāvdaļas, lai atbrīvotos no medikamentu atliekām un iespējamajiem piesārņojumiem.
Kompresoru ① un gaisa cauruli ⑥ jātīra ar tīru, mitru drāniņu.

Vienmēr labi nomazgājiet rokas pirms piederumu tīrīšanas un dezinficēšanas.

Nepakļaujiet kompresoru ūdens vai karstuma iedarbībai.

Nomainiet gaisa cauruli ik reizi, kad veicat cita pacienta ārstēšanu, vai ja tā kļūst piesārņota.

Pirms tīrīšanas, **atslēdziet** ierīci no strāvas padeves.

Tīrīšana ar ūdeni

- **Mazgājiet visas inhalatora sastāvdaļas** (izņemot gaisa cauruli) **siltā krāna ūdenī (maks. 60 °C) aptuveni 5 minūtes, pievienojiet**, ja nepieciešams, nelielu mazgāšanas līdzekļa daudzumu, ievērojot tā ražotāja norādītās devas un lietošanas ierobežojumus.
- Labi izskalojiet, pārliecinoties, ka visas nogulsnes ir aizskalotas, un atstājiet nožūt.

Dezinfekcija

- Visas inhalatora sastāvdaļas (izņemot gaisa cauruli) var dezinficēt ar ķīmiskajiem dezinfekcijas līdzekļiem, ievērojot to ražotāju norādītās devas un lietošanas ierobežojumus.
- Dezinfekcijas līdzekļi parasti ir pieejami aptiekās.

Sterilizācija ar tvaiku

- Visas inhalatora sastāvdaļas (izņemot gaisa cauruli un maskas) var sterilizēt ar karstu tvaiku – līdz pat 121 °C (20 min.) vai 134 °C (7 min.). EN554/ ISO11134.
- Sterilizācijas iesaiņojumam ir jāatbilst EN868/ ISO11607 un ir jābūt piemērotam tvaika sterilizācijai.
- Pēc sterilizācijas vienmēr ļaujiet sastāvdaļām atdzist līdz istabas temperatūrai, tad lietojiet tālāk.

Neatkārtojiet sterilizācijas ciklu, kamēr sastāvdaļas vēl ir siltas.

5. Uzglabāšana, kopšana un apkalpošana

Pasūtiet visas rezerves daļas pie sava tirdzniecības aģenta vai farmaceita, vai arī sazinieties ar Microlife apkalpošanas dienestu (skat. priekšvārdu).

- Mēs iesakām nomainīt smidzinātāju, iemuti un sejas maskas pēc 3 lietošanas mēnešiem.
- Vienmēr pārbaudiet filtru, vai tas ir tīrs, un nomainiet to, ja tas ir netīrs, vai pēc lielākais 3 mēnešu lietošanas. Rezerves filtri ir piegādāti kopā ar ierīci.
- Lai nomainītu filtru, atveriet gaisa filtra nodalījumu ④ ierīces augšpusē, tas ir apzīmēts ar «Filter» (filtrs), un nomainiet filtru ⑪.

Nekad neatskrūvēt plastmasas detaļas.

6. Bojājumi un veicamie pasākumi

Ierīci nevar ieslēgt

- Pārliecinieties, ka strāvas vads ② ir pareizi pieslēgts pie kontaktligzdai.
- Pārliecinieties, ka ON/OFF (Ieslēgts/Izslēgts) slēdzis ③ atrodas «I» pozīcijā.
- Ierīce ir automātiski izslēgusies, jo tā ir pārkarsusi. Pagaidiet, lai tā atdziest, un pamēģiniet vēlreiz.

Smidzināšanas funkcija ir vāja vai tā pavisam nedarbojas

- Pārliecinieties, ka gaisa caurule ⑥ ir pareizi savienota abos galos.
- Pārliecinieties, ka gaisa caurule nav saspiesta, saliekta, netīra vai nosprostota. Ja nepieciešams, nomainiet pret jaunu.
- Pārliecinieties, ka smidzinātājs ⑤ ir pareizi samontēts un krāsainais iztvaikotājs ⑫-A ir pareizi ievietots.
- Pārliecinieties, ka ir pievienoti nepieciešamie medikamenti.

7. Garantija

Uz šo instrumentu attiecas **garantija, kas ir spēkā 3 gadus** pēc iegādes dienas. Garantija ir derīga, uzrādot garantijas talonu, ko aizpildījis pārdevējs (skatīt aizmugurē) un kurā apstiprināts iegādes datums, vai uzrādot čeku.

- Garantija attiecas tikai uz kompresoru. Nomaināmās sastāvdaļas, tādas kā smidzinātājs, maskas, iemutis, gaisa caurule un filtri, tajā neietilpst.
- Ja instruments tiek atvērts vai tajā kaut kas tiek izmainīts, garantija zaudē spēku.
- Garantija neattiecas uz bojājumiem, kas radušies nepareizas rīkošanās, negadījumu vai darbības norādījumu neievērošanas rezultātā.

8. Tehniskā specifikācija

Izsmidzināšanas rādītājs:	Pozīcija 1: 0.19 ml/min Pozīcija 2: 0.38 ml/min Pozīcija 3: 0.55 ml/min Aptuvenais piepildīšanas apjoms: 4 ml NaCl 0.9%
Daļiņu izmērs:	Pozīcija 1: 5.23 µm* Pozīcija 2: 8.17 µm* Pozīcija 3: 11.01 µm* * Malvern sistēma
Kompresora gaisa plūsma:	13 l/min.
Akustiskā trokšņa līmenis:	53 dBA
Strāvas avots:	230V~ / 50Hz / 150VA
Strāvas vada garums:	1.5 m
Smidzinātāja ietilpība:	minimums 2 ml; maksimums 12 ml
Atlikuma apjoms:	0.7 ml
Darbības ierobežojumi:	30 min. On (Ieslēgts) / 30 min. Off (Izslēgts)
Darbības nosacījumi:	10 - 40 °C / 50 - 104 °F 10-95 % relatīvais maksimālais gaisa mitrums
Uzglabāšanas nosacījumi:	-25 - +70 °C / -13 - +158°F 10-95 % relatīvais maksimālais gaisa mitrums
Svars:	1300 g
Izmēri:	209 x 140 x 124 mm
IP klase:	IP21
Atsauce uz standartiem:	EN13544-1;EN60601-1; EN 60601-1-2; IEC 60601-1-11; CE0051
Paredzētais lietderīgās kalpošanas termiņš:	5 gadi

Tiek saglabātas tiesības veikt tehniskas izmaiņas.

Kompresorinis inhaliatorius

LT

① Kompresorius
② Maitinimo laidas
③ Įjungimo/išjungimo jungiklis
④ Oro filtro skyrelis
⑤ Inhaliatoriaus galvutė
⑥ Oro vamzdelis
⑦ Kandiklis
⑧ Kaukė suaugusiesiems
⑨ Kaukė vaikams
⑩ Antgalis nosiai
⑪ Oro filtro keitimas
⑫ Inhaliatoriaus galvutės surinkimas

Gerb. Pirkėjau,
Šis profesionalus aukštos kokybės inhaliatorius skirtas inhaliacinei viršutinių, vidurinių ir apatinių kvėpavimo takų terapijai ir priežiūrai.
Prietaiso veikimas bei naudojimas yra labai paprastas. Inhaliacinei terapijai galima naudoti visus skystus vaistus. Atidžiai perskaitykite šią instrukciją ir susipažinkite su visomis prietaiso funkcijomis bei atsargumo priemonėmis. Tikimės, kad šis Microlife prietaisas pateisins Jūsų lūkesčius. Iškilus klausimams ar norėdami įsigyti atsarginių dalių, kreipkitės į Microlife klientų aptarnavimo tarnybą. Prietaisą pardavusi įstaiga ar vaistinė jums praneš Microlife vietinės serviso tarnybos adresą. Platesnė informacija apie mūsų produktus pateikta internete adresu www.microlife.lt. Instrukciją išsaugokite – jos gali prireikti ateityje.
Būkite sveiki su Microlife AG!

Prieš naudodamiesi prietaisu perskaitykite instrukciją.

Panaudotos BF tipo dalys

IP21 Apsauga nuo kietų pašalinių daiktų patekimo ir kenksmingo vandens patekimo poveikio.

1. Atsargumo priemonės

- Prietaisą galima naudoti tik šioje instrukcijoje nurodytais tikslais. Gamintojas neatsako už žalą, kilusią dėl neteisingo prietaiso naudojimo.
- Šis prietaisas netinka anestezijai bei plaučių ventiliacijai.
- Su šiuo prietaisu naudokite tik originalius aksesuarus, parodytus iliustracijose.
- Nesinaudokite prietaisu, jei manote, kad jis sugadintas, ar pastebėjote ką nors neįprasta.
- Prietaiso neardykite.
- Prietaise yra jautrių komponentų, todėl naudokitės juo labai atidžiai. Laikykitės saugojimo ir naudojimosi taisyklių, išdėstytų «Techninės specifikacijos» skyriuje!
- Saugokite prietaisą nuo:
  - vandens ir drėgmės
  - aukštos temperatūros
  - sukrėtimo ar smūgių
  - dulkių ir purvo
  - tiesioginių saulės spindulių
  - karščio ir šalčio
- Naudokite tik Jums Jūsų gydytojo paskirtus vaistus, laikydamiesi dozavimo, dažnumo ir gydymo trukmės nurodymų.
- Neleiskite inhaliatoriaus galvutei pasvirti daugiau nei 60°.
- Nesinaudokite prietaisu stiprių elektromagnetinių laukų zonoje, pvz. prie mobiliojo ryšio telefono ar radijo aparatūros. Naudodamiesi prietaisu išlaikykite bent 3.3 m atstumą nuo tokios aparatūros.

Neleiskite vaikams be priežiūros naudotis prietaisu; kai kurios detalės yra labai smulkios ir vaikai jas gali praryti. Prietaisų, tiekiamų su laidais ir vamzdeliais, atveju yra pasismaugimo pavojus.

Elektroniniai prietaisai turi būti utilizuojami laikantis aplinkosaugos reikalavimų. Negalima prietaiso išmesti su buitinėmis šiukšlėmis.

Naudojimasis šiuo prietaisu nepakeičia gydytojo konsultacijos.

2. Prietaiso paruošimas darbui ir naudojimas

Prieš naudodamiesi prietaisu pirmą kartą, jį išvalykite. Laikykitės skyriuje «Valymas ir dezinfekcija» nurodytų instrukcijų.

1. Surinkite inhaliatoriaus galvutę ⑫. Patikrinkite, ar yra visos dalys. Naudodamiesi ratuku ant viršutinės dalies nustatykite tinkamiausią inhaliacijos režimą (žr. 3 skyrių).
2. Užpildykite inhaliatoriaus kamerą gydytojo nurodytais vaistais. Neviršykite maksimalios skysčio ribos.
3. Sujunkite vamzdeliu ⑥ inhaliatoriaus galvutę su kompresoriumi ①. Inhaliatoriaus laidą ② įjunkite į elektros tinklą (230V~ / 50Hz).
4. Įjunkite inhaliatorių ③ į poziciją «I» ir sukąskite kandiklį ⑦ arba priglauskite prie veido kaukę.
   - Jei įmanoma, naudokite kandiklį, nes taip vaistai geriau pasiekia plaučius.
   - Jūs galite naudoti ir kaukę ⑧ ar ⑨, tik jos kraštai turi gerai priglusti prie veido ir pilnai uždengti burnos ir nosies zoną.
   - Naudokitės visais priedais, įskaitant nosies antgalį ⑩, laikydamiesi gydytojo nurodymų.
5. Inhaliacijos metu kvėpuokite ramiai. Sėdėkite tiesiai, atsipalaiduokite. **Inhaliacijos metu negulėkite.** Nutraukite inhaliaciją, jei pasijuntate blogai.
6. Baigę gydytojo nurodytą inhaliaciją, pasukdami jungiklį ③ į padėtį «O», prietaisą išjunkite. Ištraukite kištuką iš rozetės.
7. Išpilkite vaistų likučius ir išvalykite inhaliatorių, kaip nurodyta valymo instrukcijoje «Valymas ir dezinfekcija».

Šis prietaisas skirtas darbui 30 min. intervalais. Pasinaudoję prietaisu 30 min., jį išjunkite. Vėl naudotis prietaisu galite po 30 min. pertraukos.

3. Inhaliacijos režimo pasirinkimas

Inhaliatorius generuoja kintamų savybių aerozolius, atitinkančius ligonio kvėpavimo takų patologiją. Jis gali sukurti granulometrinių savybių aerozolius, galinčius pernešti maksimalų medikamento kiekį į konkrečią gydomą kvėpavimo takų vietą.
Reguliuojančio ratuko pagalba ⑤ nustatykite vieną iš 3 terapinių pozicijų:

- **Viršutiniams kvėpavimo takams** (nosis, burna ir pan.)**:** Nustatykite ratuką į poziciją 3. Aerozolio dalelių aerodinaminis dydis bus 10,33 - 14,56 mikronai.
- **Trachėja ir bronchai:** Nustatykite ratuką į poziciją 2. Aerozolio dalelių aerodinaminis dydis bus 6,21 - 9,45 mikronai.
- **Gilieji kvėpavimo takai:** Nustatykite ratuką į poziciją 1. Aerozolio dalelių aerodinaminis dydis bus 1,14 - 5,32 mikronai.

4. Valymas ir dezinfekcija

Po inhaliacijos seanso kruopščiai nuvalykite visas inhaliatoriaus dalis.
Kompresorių ① ir oro vamzdelį ⑥ valykite švaria drėgna šluoste.

Prieš valydami ir dezinfekuodami inhaliatoriaus aksesuarus visuomet nusiplaukite rankas.

Saugokite kompresorių nuo vandens ar karščio.

Kiekvienam naujam pacientui būtina naudoti naują oro vamzdelį.

Prieš valymą prietaisą būtina išjungti iš tinklo.

Plovimas vandeniu

- **Visas inhaliatoriaus dalis plaukite** (išskyrus vamzdelį) **5 minutes šiltame vandenyje (maks. 60 °C)**, naudodami nedidelį kiekį detergento (laikykitės gamintojo nurodymų dėl dozavimo).
- Kruopščiai perskalaukite, kad neliktų apnašų, ir išdžiovinkite.

Dezinfekcija

- Inhaliatoriaus aksesuarus (išskyrus vamzdelį) galima dezinfekuoti cheminėmis medžiagomis (laikykitės gamintojo nurodymų dėl dozavimo).
- Dezinfektantų galima įsigyti vaistinėse.

Garo sterilizacija

- Visi inhaliatoriaus aksesuarai, išskyrus oro vamzdelį ir kaukes, gali būti autoklavuojami 121 °C (20 min.) ar 134 °C (7 min.) temperatūroje. EN554/ISO11134.
- Sterilizavimo pakuotė turi atitikti EN868/ISO11607 reikalavimus ir turi būti tinkama autoklavavimui.
- Prieš naudojimą aksesuarai turi atvėsti iki aplikos temperatūros.

Nekartokite sterilizavimo ciklo aksesuarams neatvėsus.

5. Priežiūra bei aptarnavimas

Dėl atsarginių dalių užsakymo teiraukitės prietaisą pardavusioje įstaigoje, vaistinėje ar Microlife serviso tarnyboje (Žr. įžangą).

- Rekomenduojame inhaliatoriaus galvutę, kandiklius ir kaukes keisti kas 3 mėnesius.
- Būtina pastoviai sekti filtro užterštumą ir, jei būtina, pakeisti. Filtrus būtina keisti nerečiau, kaip kas 3 mėn. Su prietaisu patiekiami papildomi filtrai.
- Filtrus keiskite atidarydami oro filtro skyriaus dangtelį ④, pažymėtą «Filter». Laikykitės instrukcijos nurodymų ⑪.

Niekada nenuimkite plastmasinio dangčio.

6. Gedimai ir priemonės jiems šalinti

Prietaiso neįmanoma įjungti

- Patikrinkite elektros maitinimo laido ② pajungimą.
- Patikrinkite, ar į jungimo/išjungimo jungiklis ③ yra padėtyje «I».
- Prietaisas galėjo dėl perkaitimo išsijungti automatiškai. Leiskite prietaisui atvėsti.

Inhaliatorius veikia silpnai arba visai neveikia

- Patikrinkite, ar vamzdelis ⑥ gerai sujungtas abiejuose galuose.
- Patikrinkite, ar vamzdelis neužspaustas, nepersuktas, neužterštas. Reikalui esant, pakeiskite jį nauju.
- Patikrinkite, ar gerai surinkta inhaliatoriaus galvutė ⑤ ir visos vidinės dalys ⑫-A yra vietoje.
- Patikrinkite, ar kameroje yra inhaliuojamo vaisto.

7. Garantija

Prietaisui suteikiama **3 metų garantija** nuo pardavimo datos. Garantija galioja tik pateikus užpildytą garantijos kortelę bei pirkimo čekį.

- Garantija negalioja keičiamoms detalėms – inhaliatoriaus galvutei, kaukėms, kandikliams, prailginimo vamzdeliams bei filtrams.
- Prietaiso atidarymas ar kitoks jo modifikavimas nutraukia garantijos galiojimą.
- Garantija negalioja, jei prietaisas buvo sugadintas naudojamas ne pagal paskirtį, nesilaikant instrukcijų ar dėl nelaimingų atsitikimų.

8. Techninės specifikacijos

Inhaliacijos greitis:	Padėtis 1: 0,19 ml/min Padėtis 2: 0,38 ml/min Padėtis 3: 0,55 ml/min Kai užpildyta 4 ml 0,9% NaCl tirpalu
Dalelių dydis:	Padėtis 1: 5,23 µm* Padėtis 2: 8,17 µm* Padėtis 3: 11,01 µm* * Malvern sistemoje
Kompresoriaus oro srautas:	13 l/min.
Triukšmo lygis:	53 dBA
Maitinimo šaltinis:	230V~ / 50Hz / 150VA
Maitinimo laido ilgis:	1,5 m
Inhaliacinis pajėgumas:	min. 2 ml; maks. 12 ml
Likutinis tūris:	0,7 ml
Naudojimo ribos:	30 min. On / 30 min. Off
Darbinės salygos:	10 - 40 °C 10-95 % santykinė maksimali drėgmė
Saugojimo sąlygos:	-25 - +70 °C 10-95 % santykinė maksimali drėgmė
Svoris:	1300 g
Dydis:	209 x 140 x 124 mm
Saugos klasė:	IP21
Standartų nuorodos:	EN13544-1;EN60601-1; EN 60601-1-2; IEC 60601-1-11; CE0051
Tinkamumo laikas:	5 metai

Galimi techniniai pakeitimai.

Täiustatud kompressor-inhalaator

EE

① Kolbkompressor
② Toitejuhe
③ ON/OFF lüliti
④ Õhufiltri pesa
⑤ Reguleeritava pihustustasemega nebulisaator
⑥ Õhuvoolik
⑦ Huulik
⑧ Näomask (täiskasvanule)
⑨ Näomask (lapsele)
⑩ Ninaotsik
⑪ Õhufiltri vahetamine
⑫ Nebulisaatori kokku panemine

Austatud klient,
See professionaalne nebulisaator on kõrgkvaliteetne inhalatsioonraviseade, millega ravitakse hingamisteede nii ülemist, keskmist kui alumist osa.
Seadme kasutamine ja juhtimine on väga lihtne. Inhalatsioonraviks saab kasutada kõiki levinumaid ravimlahuseid. Palun lugege need juhised hoolikalt läbi, et oskaksite kõiki funktsioone kasutada ning oleksite teadlikud ohutusjuhistest. Me soovime, et oleksite oma Microlife tootega rahul. Kui teil tekib küsimusi või probleeme või soovite tagavaraosi tellida, võtke ühendust oma kohaliku Microlife esindajaga. Kohaliku Microlife esindaja aadressi saate oma müügiesindajalt või apteekrilt. Teise võimalusena külastage meie veebilehte www.microlife.ee, kust leiate väärtuslikku teavet meie toodete kohta.
Hilisemaks kasutamiseks säilitage juhiseid kindlas kohas.
Tugevat tervist – Microlife AG!

Enne seadme kasutust lugege hoolikalt juhiseid.

BF-tüüpi kontaktosa

IP21 Kaitse tahketete võõrkehade ja vee kahjustava toime eest.

1. Tähtsad ohutusjuhised

- Kasutage seadet ainult selles kasutusjuhendis kirjeldatud otstarbel. Tootja ei vastuta seadme ebaõige kasutamise tagajärjel tekkinud kahjustuste eest.
- See seade ei ole mõeldud anesteesiaks ja kopsu ventileerimiseks.
- Seda seadet võib kasutada ainult selles juhendis näidatud tarvikutega.
- Ärge kasutage seadet, kui see on teie meelest kahjustunud või täheldate sellel midagi ebatavalist.
- Ärge ühelgi juhul seadet avage.
- See seade koosneb täppisdetailidest - käsitsege seda ettevaatlikult. Järgige alalõigus «Tehnilised andmed» kirjeldatud hoiu- ja kasutustingimusi!
- Kaitske seadet:
  - vee ja niiskuse,
  - ekstreemsete temperatuuride,
  - põrutuste ja kukkumiste,
  - määrdumise ja tolmu,
  - otsese päikesevalguse ning
  - kuuma ja külma eest.
- Kasutage ainult teie arsti poolt teile määratud ravimeid ja järgige arsti juhiseid, mis puudutavad doseerimist, ravi kestvust ja sagedust.
- Ärge kallutage nebulisaatorit üle 60°.
- Ärge kasutage aparaati elektromagnetiliste väljade (näiteks mobiiltelefonid, raadiosaatjad) läheduses. Hoidke aparaati kasutamise ajal minimaalselt 3,3 meetri kaugusel nimetatud seadmetest.

Lapsed ei tohi seadet ilma järelevalveta kasutada; mõned selle osad on nii väikesed, et lapsed võivad need alla neelata. Olge teadlik kägistamise riskist kui seade on varustatud juhtmete ja voolikutega.

Elektroonikaseadmed tuleb hävitada kooskõlas asjakohaste kohalike seadustega. Ärge visake neid olmeprügi hulka.

Selle seadme kasutamine ei ole kavandatud asendama teie arsti konsultatsiooni.

2. Aparaadi ettevalmistus ja kasutus

Enne seadme esmakordset tarvitamist soovitame seda puhastada vastavalt lõigule «Puhastamine ja desinfitseerimine».

1. Pange nebulisaator kokku ⑫. Veenduge, et kõik osad oleksid olemas. Kasutage ratast nebulisaatori ülemise osa küljes vastavalt sellele, millist ravi soovite saavutada (lõik nr 3).
2. Täitke nebulisaator inhalatsioonilahusega, nagu arst on teid juhendanud. Palun kontrollige, et te ei ületaks maksimaalset ravimikogust.
3. Ühendage nebulisaator õhuvooliku ⑥ abil kompressori ① külge ja seejärel ühendage toitejuhe ② pistikupessa (230V~ / 50Hz).
4. Nüüd keerake ON/OFF lüliti ③ asendisse «I», et aparaat sisse lülitada ning pange huulik ⑦ suhu või katke näomaskiga nina ja suu.
   - Huulik võimaldab paremat ravimi jõudmist kopsudesse.
   - Kui valite lapse ⑧ või täiskasvanu ⑨ maski veenduge, et see kataks suu ja nina täielikult.
   - Kasutage kõiki lisasid, kaasaarvatud ninaotsik ⑩ teie arsti antud juhendite kohaselt.
5. Ravi ajal hingake rahulikult sisse ja välja. Istuge lõdvestunud asendis, ülakeha sirge. **Ärge lamage inhalatsiooni ajal.** Katkestage inhalatsioon, kui tunnete ennast halvasti.
6. Kui inhalatsioon on kestnud arsti soovitatud aja, lülitage aparaat ON/OFF lülitist ③ välja, asendisse «O» ja ühendage vooluvõrgust lahti.
7. Valage ravimi ülejääk nebulisaatorist välja ja puhastage seade nii, nagu on kirjeldatud lõigus «Puhastamine ja desinfitseerimine».

See seade on välja töötatud 30 minutilise intervalliga kasutamiseks. Lülitage seade, peale 30 minutilist tööd välja ja oodake 30 minutit, enne kui uuesti ravima hakkate.

3. Kolme pihustamisastme vahel valimine

Sobitumaks patsiendi hingamisteede patoloogiaga toodab nebulisaator erinevate omadustega aerosoole. Seade on suuteline tootma selliste suurusomadustega aerosooli, mis võimaldab ravimise ajal ravimi maksimaalses hulgas ladestumist hingamisteedel.
Valige üks kolmest järgnevast ravimise seadest, keerates nebulisaatori ⑤ ülemise osa küljes olevat ratast:

- **Ülemistele hingamisteedele** (nina, kõri jne)**:** nihutage ratas allapoole, number 3 juurde, aerosooli osakeste diameeter saab siis olema 10,33 - 14,56 mikronit.
- **Hingetoru/bronhiaaltrakt:** asetage ratas keskele, number 2 juurde, aerosooli osakeste diameeter saab siis olema 6,21 - 9,45 mikronit.
- **Sügavale kopsu:** asetage ratas ülesse, number 1 juurde, aerosooli osakeste diameeter saab siis olema 1,14 - 5,32 mikronit.

4. Puhastamine ja desinfitseerimine

Peale igat ravi puhastage kõik komponendid põhjalikult eemaldamaks ravimi jäägid ja võimalik mustus.
Kompressorit ① ja õhuvoolikut ⑥ võib puhastada puhta ja niiske lapiga.

Enne tarvikute puhastamist ja desinfitseerimist peske hoolega käsi.

Kompressorit ei tohi panna vee alla ega kuumuse kätte.

Enne järgmise patsiendi ravi alustamist või võimaliku kahjustuse korral asendage õhuvoolik uuega.

Enne puhastamist **võtke seade vooluvõrgust lahti**.

Veega puhastamine

- **Peske kõiki nebulisaatori osi** (välja arvatud õhuvoolik) **sooja kraanivee all (maksimaalselt 60 °C) umbes 5 minutit**, vajadusel lisades väikese koguse puhastusvahendit kogustes ja piirangutes, mida soovitab puhastusvahendi tootja.
- Loputage osad põhjalikult üle kontrollides, et kõik komponendid said puhtaks ja jätke kuivama.

Desinfitseerimine

- Kõiki nebulisaatori osi (välja arvatud õhuvoolik) võib desinfitseerida keemiliste desinfektsioonivahenditega järgides vahendi tootja koguseid ja piiranguid.
- Tavaliselt on desinfektsioonivahendid saadaval apteekides.

Auruga steriliseerimine

- Kõiki nebulisaatori detaile (välja arvatud õhuvoolik ja maskid) võib steriliseerida kuuma auruga temperatuuril kuni 121 °C (20 minutit) või kuni 134 °C (7 minutit). EN554/ISO11134.
- Steriliseerimiseks pakendamine peab vastama standardile: EN868/ISO11607 ja pakend peab sobima auruga steriliseerimiseks.
- Enne uuesti kasutamist laske osad alati jahtuda keskkonnaga samale temperatuurile.

Ärge teostage steriliseerimist uuesti enne, kui detailid on ära jahtunud.

5. Hoiustamine, hooldamine ja teenindus

Kõiki varuosi saate tellida müügiesindajalt või apteekrilt, või pöördudes otse Microlife teenindusse (vaadake eessõna).

- Me soovitame iga 3 kuu tagant nebulisaator, huulik ja maskid välja vahetada.
- Kontrollige pidevalt filtri puhtust ja asendage see kohe, kui see on määrdunud või vähemalt peale 3 kuud kasutamist. Tagavara filtrid on seadmega kaasas.
- Filtri asendamiseks avage seadme peal olevas kohas, kus on märgitud «Filter», filtripesa ④ ja asendage filter ⑪.

Ärge keerake lahti plastikkaant.

6. Rikked ja nende kõrvaldamine

Seadet ei saa sisse lülitada

- Veenduge, et toitejuhe oleks ühendatud korralikult pistikupesasse.
- Veenduge, et ON/OFF lüliti ③ oleks positsioonis «I».
- Ülekuumenemise korral lülitab seade end automaatselt välja. Oodake kuni seade jahtub maha ja proovige siis uuesti.

Pihustamise funktsioon on vaevaline või puudub

- Veenduge, et õhuvoolik ⑥ oleks mõlemast otsast korralikult ühendatud.
- Veenduge, et õhuvoolik ei oleks muljutud, väändunud, ummistunud või blokeeritud. Vajadusel asendage uuega.
- Veenduge, et nebulisaator ⑤ on õigesti kokku pandud ja aurusti pea ⑫-A korrektselt paigas.
- Veenduge, et ravim oleks seadmes.

7. Garantii

Sellele seadmele on antud **3 -aastane garantii**, mis algab ostukuupäevast. Garantii kehtib ainult müügiesindaja täidetud garantiikaardi (vt tagakaas) või ostutšeki esitamisel.

- Garantii hõlmab ainult kompressorit. Siia ei kuulu asendatavad osad nagu nebulisaator, näomaskid, huulik, õhuvoolik ja filter.
- Garantii muutub kehtetuks, kui seadet on lahti võetud või on seda muudetud.
- Garantii ei kehti kahjustustele, mis on tekkinud valest käsitlemisest, õnnetusest või juhtudest, kus ei ole järgitud kasutusjuhendit.

8. Tehnilised andmed

Ravimi pihustuskiirus:	1. aste: 0,19 ml/min 2. aste: 0,38 ml/min 3. aste: 0,55 ml/min Täitemaht keskmiselt: 4 ml NaCl 0,9%
Osakeste suurus:	1. aste: 5,23 µm* 2. aste: 8,17 µm* 3. aste: 11,01 µm* * Malvern-süsteem
Õhuvool kompressorist:	13 l/min.
Müratase:	53 dBA
Toide:	230V~ / 50Hz / 150VA
Toitejuhtme pikkus:	1,5 m
Nebulisaatori maht:	min. 2 ml; maks. 12 ml
Jääkmaht:	0,7 ml
Kasutamise piirangud:	30 min. tööd / 30 min. pausi
Töötingimused:	10 - 40 °C / 50 - 104 °F 10-95 % suhteline maksimaalne niiskus
Hoiutingimused:	-25 - +70 °C / -13 - +158°F 10-95 % suhteline maksimaalne niiskus
Kaal:	1300 g
Mõõdud:	209 x 140 x 124 mm
IP Klass:	IP21
Vastavus standarditele:	EN13544-1;EN60601-1; EN 60601-1-2; IEC 60601-1-11; CE0051
Teeninduse välp:	5 aastat

Võimalikud on tehnilised modifikatsioonid.

Усовершенствованный компрессорный небулайзер

RU

① Компрессор
② Сетевой кабель
③ Тумблер Вкл./Выкл.
④ Отсек для воздушного фильтра
⑤ Распылитель с переключателем дисперсности
⑥ Воздушный шланг
⑦ Мундштук для ингаляции через рот
⑧ Маска для взрослого
⑨ Маска детская
⑩ Насадка для носа
⑪ Замена воздушного фильтра
⑫ Сборка распылителя

Уважаемый покупатель,
Этот профессиональный небулайзер является высококачественным устройством для ингаляционного лечения заболеваний верхних и средних/нижних дыхательных путей.
Аппарат прост в использовании. Для лечения могут применяться все ингаляционные растворы лекарственных препаратов.
Пожалуйста, внимательно прочтите настоящие указания для получения четкого представления обо всех функциях и технике безопасности. Нам бы хотелось, чтобы Вы были удовлетворены качеством изделия Microlife. При возникновении вопросов, проблем или для заказа запасных частей, пожалуйста, обращайтесь в местный сервисный центр Microlife. Ваш дилер или аптека могут предоставить Вам адрес дилера Microlife в Вашей стране. В качестве альтернативы, посетите в Интернете страницу www.microlife.ru, где Вы сможете найти ряд полезных сведений по нашему изделию.
Храните инструкцию в надежном месте для дальнейшего использования.
Будьте здоровы – Microlife AG!

Перед использованием прибора внимательно прочтите данное руководство.

Изделие типа BF

IP21 Защищайте от твердых посторонних объектов и повреждений вызванных попаданием воды

1. Важные указания по безопасности

- Прибор может использоваться только в целях, описанных в данном буклете. Изготовитель не несет ответственности за повреждения, вызванные неправильным использованием.
- Данный прибор не предназначен для ингаляционного наркоза и ИВЛ (Искусственной Вентиляции Легких).
- В данном приборе разрешается использование комплектующих, предназначенных для этого прибора.
- Не используйте прибор, если Вам кажется, что он поврежден, или если Вы заметили что-либо необычное.
- Никогда не вскрывайте прибор.
- В состав прибора входят чувствительные компоненты, требующие осторожного обращения. Ознакомьтесь с условиями хранения и эксплуатации, описанными в разделе «Технические характеристики»!
- Оберегайте прибор от:
  - воды и влаги
  - экстремальных температур
  - ударов и падений
  - загрязнения и пыли
  - прямых солнечных лучей
  - жары и холода
- Используйте для лечения только препараты, выписанные Вашим лечащим врачом, и строго следуйте его указаниям.
- Не наклоняйте распылитель более чем на 60°.
- Не используйте прибор вблизи сильных электромагнитных полей, например рядом с мобильными телефонами или радиостанциями. Во время использования прибора сохраняйте минимальное расстояние 3,3 м от таких приборов.

Позаботьтесь о том, чтобы дети не могли использовать прибор без присмотра, поскольку некоторые его мелкие части могут быть проглочены. При поставке прибора с кабелями и шлангами возможен риск удушения.

Электронные приборы следует утилизировать в соответствии с принятыми нормами и не выбрасывать вместе с бытовыми отходами.

Перед использованием прибора проконсультируйтесь с Вашим лечащим врачом.

2. Подготовка к работе и применение аппарата

Необходимо проводить обработку всех комплектующих перед первым использованием прибора и после каждой процедуры согласно следующим указаниям в разделе «Очистка и дезинфекция».

1. Соберите распылитель ⑫. Убедитесь в наличии всех составных частей аппарата. Используйте переключатель на верхней части распылителя для выбора размера частиц, наиболее подходящих для терапии, которую будете выполнять (см. Раздел 3).
2. Наполните распылитель лекарственным раствором в соответствии с указаниями Вашего лечащего врача. Пожалуйста, убедитесь, что не превышен максимальный уровень лекарственного раствора.
3. Подсоедините воздушный шланг ⑥ к компрессорному ингалятору ① и подключите прибор к электросети (230V~ / 50Hz Гц) при помощи сетевого кабеля ②.
4. Подсоедините к распылителю ⑤ маску или мундштук ⑦. Переключите тумблер Вкл/Выкл ③ в положение «I».
   - Мундштук позволяет более интенсивно доставлять аэрозоль в нижние дыхательные пути.
   - При использовании маски для взрослого ⑧ или маски детской ⑨ убедитесь, что маска плотно прилегает к лицу, захватывая рот и нос.
   - Используйте все комплектующие включая насадку для носа ⑩, так как было предписано Вашим врачом.
5. Во время сеанса лечения дышите спокойно. Сидите в расслабленной позе, держите спину прямо. **При проведении ингаляционной терапии, не ложитесь.** Прекратите ингаляцию, если почувствуете себя плохо.
6. По окончании времени ингаляции, рекомендованного Вашим лечащим врачом, переключите тумблер Вкл/Выкл ③ в положение «О» и отсоедините прибор от электросети.
7. Удалите остатки лекарственного препарата из распылителя и произведите дезинфекционную обработку комплектующих в соответствии с указаниями в разделе «Очистка и дезинфекция».

Этот прибор предназначен для периодического режима работы: 30 мин. ВКЛ/ 30 мин. ВЫКЛ. Выключите прибор через 30 мин. использования и подождите 30 мин. перед началом следующей процедуры лечения.

3. Выбор дисперсности распыления из 3 вариантов

Распылитель производит аэрозоль разной дисперсности для адаптации к респираторной патологии у пациента. Прибор может производить аэрозоль с гранулометрическими характеристиками, который донесет максимальное количество лекарственного препарата в пораженную болезнью часть дыхательных путей.
Переключателем дисперсности распылителя ⑤ необходимо выбрать режим работы, который наиболее оптимально подходит для лечения:

- **Верхние дыхательные пути** (нос, горло и т.д.)**:** Установите переключатель в положение 3; размер частиц аэрозоля будет варьироваться от 10,33 - 14,56 микрон.
- **Трахея / бронхи:** Установите переключатель в положение 2; размер частиц аэрозоля будет варьироваться от 6,21 - 9,45 микрон.
- **Нижние дыхательные пути:** Установите переключатель в положение 1; размер частиц аэрозоля будет варьироваться от 1,14 - 5,32 микрон.

4. Очистка и дезинфекция

Во избежание распространения инфекций необходимо проводить очистку всех комплектующих после каждого применения.
Компрессор ① и воздушный шланг ⑥ следует протирать чистой влажной тканью.

Перед процедурой очистки и дезинфекции прибора и комплектующих тщательно вымойте руки.

Оберегайте компрессор от попадания в него жидкости и чрезмерного нагрева.

Замена воздушного шланга происходит в случае использования прибора новым пациентом или в случае загрязнения шланга.

Перед началом процедуры очистки удостоверьтесь, что прибор отключен от электросети.

Очистка при помощи воды

- **Промыть все компоненты небулайзера** (кроме воздушного шланга) **теплой проточной водой (максимальная температура 60 градусов С) в течение 5 минут,** если необходимо, добавить небольшое количество моющего средства, соблюдая дозировку и ограничения по применению, указанную производителем моющего средства.
- Прополощите их в теплой проточной воде для удаления моющего средства, подождите, пока устройство высохнет.

Дезинфекция

- Погрузите все комплектующие ингалятора (за исключением воздушного шланга) в бактерицидное дезинфицирующее средство, используя рекомендации производителя.
- Бактерицидное дезинфицирующее средство продается в аптеках.

Стерилизация паром

- Все комплектующие ингалятора (за исключением воздушного шланга и масок) могут подвергаться стерилизации паром температурой не более 121 °C (20 минут) или температурой не более 134 °C (7 минут) EN554/ISO11134.
- Используемый стерилизатор должен соответствовать EN868/ISO11607.
- После процедуры стерилизации и перед повторным использованием, комплектующим необходимо остыть при комнатной температуре.

Повторную стерилизацию нельзя проводить, если комплектующие не остыли.

5. Техническое обслуживание и уход

Комплектующие для ингалятора Вы можете заказать у дилера в Вашем регионе, в аптеке или в сервисном центре Microlife (см. введение).

- Замену распылителя, мундштука и масок рекомендуется производить после 3 месяцев использования.
- Проверяйте периодически чистоту воздушного фильтра и при необходимости замените его (максимальное время использования фильтра – 3 месяца). Запасные фильтры поставляются с прибором.
- Для замены фильтра откройте камеру воздушного фильтра ④, которая находится сверху прибора и промаркирована надписью «Filter» (Фильтр). Замените фильтр ⑪. Закройте камеру воздушного фильтра.

Никогда не откручивайте пластиковую крышку.

6. Возможные неисправности и способы их устранения

Прибор не включается

- Убедитесь, что сетевой кабель ② правильно включен в розетку.
- Убедитесь, что тумблер Вкл/Выкл ③ находится в положении «I».
- Данный прибор оснащен термореле, автоматически отключающим прибор при перегреве. Перед повторным включением, убедитесь, что прибор остыл.

В случае, если прибор не работает или функционирует плохо

- Убедитесь, что воздушный шланг ⑥ правильно закреплен с обеих сторон.
- Убедитесь, что воздушный шланг ⑥ не согнут, не сломан, не закупорен или не засорен. При необходимости, замените воздушный шланг.
- Убедитесь, что распылитель ⑤ полностью собран, и цветной испаритель ⑫-А вставлен правильно.
- Убедитесь в наличии ингаляционного раствора в приборе.

7. Гарантия

На прибор распространяется гарантия в течение **3 лет** с даты приобретения. Гарантия действительна только при наличии гарантийного талона, заполненного дилером (см. с обратной стороны), подтверждающего дату продажи, или кассового чека.

- Гарантия распространяется на компрессор. Гарантия не распространяется на комплектующие, расходные детали, подверженные износу: распылитель, маска детская, маска для взрослого, мундштук, воздушный шланг, фильтры, а также упаковку прибора.
- Вскрытие и механические повреждения приводят к утрате гарантии.
- Гарантийное и бесплатное сервисное обслуживание не производится в случаях нарушения потребителем правил хранения, очистки, транспортировки и технической эксплуатации прибора, предусмотренных правилами, изложенными в инструкции по эксплуатации.

8. Технические характеристики

Скорость распыления:	Позиция 1: 0,19 мл/мин Позиция 2: 0,38 мл/мин Позиция 3: 0,55 мл/мин при распылении 4 мл NaCl 0,9%
Размер частиц:	Позиция 1: 5,23 мкм* Позиция 2: 8,17 мкм* Позиция 3: 11,01 мкм* * в системе Malvern
Воздушный поток компрессора:	13 л/мин.
Уровень акустического шума:	53 дБА
Источник питания:	230V~ / 50Hz Гц / 150 ВА
Длина шнура питания:	1,5 м
Объем лекарств:	Минимальный 2 мл; максимальный 12 мл
Остаточный объем лекарства:	0,7 мл
Режим работы:	30 мин. ВКЛ / 30 мин. ВЫКЛ
Условия применения:	от 10 до 40 °C максимальная относительная влажность 10-95 %
Условия хранения:	от -25 до 70 °C максимальная относительная влажность 10-95 %
Масса:	1300 г (включая комплектующие)
Размеры:	209 x 140 x 124 мм
Класс защиты:	IP21
Соответствие стандартам:	EN13544-1;EN60601-1; EN 60601-1-2; IEC 60601-1-11; CE0051
Ожидаемый срок службы:	5 лет

Право на внесение технических изменений сохраняется.